ԳԼԽԱՎՈՐ ՀԱՏԱԿԱԳԻԾ Մ 1:1000

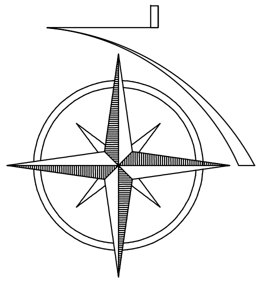

ԱՆՎԱՆԱՑԱՆԿ

1. ԱՐԱԳԱԾՈՏՆԻ ՄԱՐԶԻ ԹԱԼԻՆ ՀԱՄԱՅՆՔԻ ԿԱԹՆԱՂԲՅՈՒՐ ԲՆԱԿԱՎԱՅՐԻ ՄՇԱԿՈՒՅԹԻ ՏՈՒՆ

ՊԱՏՎԻՐԱՏՈՒ՝ Թալինի համայնքապետարան ՊԱՏՎԵՐ՝ ՀՀ ԱՄ ԹՀ-ՀԲՄԽԾՁԲ-25/146				ՀԱՏՈՐ՝ 1		
ԱՐԱԳԱԾՈՏՆԻ ՄԱՐԶԻ ԹԱԼԻՆ ՀԱՄԱՅՆՔԻ ԿԱԹՆԱՂԲՅՈՒՐ ԲՆԱԿԱՎԱՅՐԻ ՄՇԱԿՈՒՅԹԻ ՏԱՆ ՎԵՐԱՆՈՐՈԳՄԱՆ ԵՎ ՎԵՐԱԿԱՆԳՆՄԱՆ ԱՇԽԱՏԱՆՔՆԵՐ						
ՓՈՓ.	ՄԱՍ. ՔԱՆ.	ԹԵՐԹ	ՓԱՍՏԱԹ.N	ՍՏՈՐԱԳՐ.	ԱՄՍԱԹԻՎ	
						ՓՈՒԼ: ԱՆ; ԹԵՐԹ: ՃՇ-3; ԹԵՐԹԵՐ:
Տնօրեն՝	Ս.Ղազարյան					ԳԾԱԳՐԻ ԱՆՎԱՆՈՒՄԸ
Ճարտարապետ	Խ.Գրիգորյան					
ՆԳԾ	Ս.Ղազարյան					ԳԼԽԱՎՈՐ ՀԱՏԱԿԱԳԻԾ
Նախագծ.	Հ.Ղազարյան					

ARCHICRAFTBIM

ԱՌԱՋԻՆ ՀԱՐԿԻ ՀԱՏԱԿԱԳԻԾ Մ 1:100
/գոյություն ունեցող/

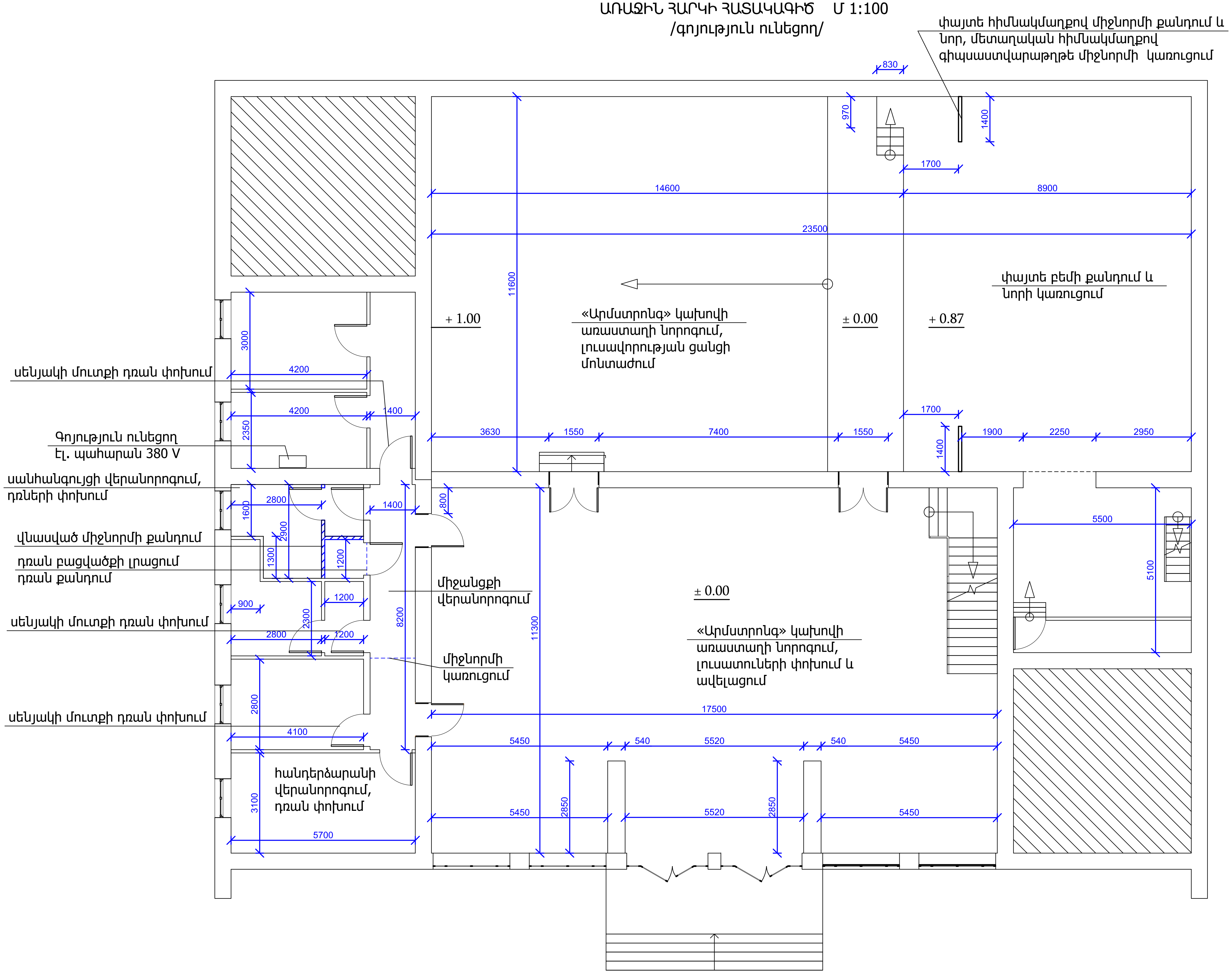

						ՊԱՏՎԻՐԱՏՈՒ՝ Թալինի համայնքապետարան ՊԱՏՎԵՐ՝ ՀՀ ԱՄ ԹՀ-ՀԲՄԽԾՁԲ-25/146			ՀԱՏՈՐ՝ 1
						ԱՐԱԳԱԾՈՏՆԻ ՄԱՐԶԻ ԹԱԼԻՆ ՀԱՄԱՅՆՔԻ ԿԱԹՆԱՂԲՅՈՒՐ ԲՆԱԿԱՎԱՅՐԻ ՄՇԱԿՈՒՅԹԻ ՏԱՆ ՎԵՐԱՆՈՐՈԳՄԱՆ ԵՎ ՎԵՐԱԿԱՆԳՆՄԱՆ ԱՇԽԱՏԱՆՔՆԵՐ			
ՓՈՓ.	ՄԱՍ. ՔԱՆ.	ԹԵՐԹ	ՓԱՍՏԱԹ.N	ՍՏՈՐԱԳՐ.	ԱՄՍԱԹԻՎ		ՓՈՒԼ	ԹԵՐԹ	ԹԵՐԹԵՐ
							ԱՆ	Չ-1	
Տնօրեն՝		Ս.Ղազարյան				ԳԾԱԳՐԻ ԱՆՎԱՆՈՒՄԸ			
Ճարտարապետ		Խ.Գրիգորյան				ԱՌԱՋԻՆ ՀԱՐԿԻ ՀԱՏԱԿԱԳԻԾ /գոյություն ունեցող/	ARCHICRAFTBIM		
ՆԳԾ		Ս.Ղազարյան							
Նախագծ.		Հ.Ղազարյան							

ԵՐԿՐՈՐԴ ՀԱՐԿԻ ՀԱՏԱԿԱԳԻԾ   Մ 1:100
/գոյություն ունեցող/

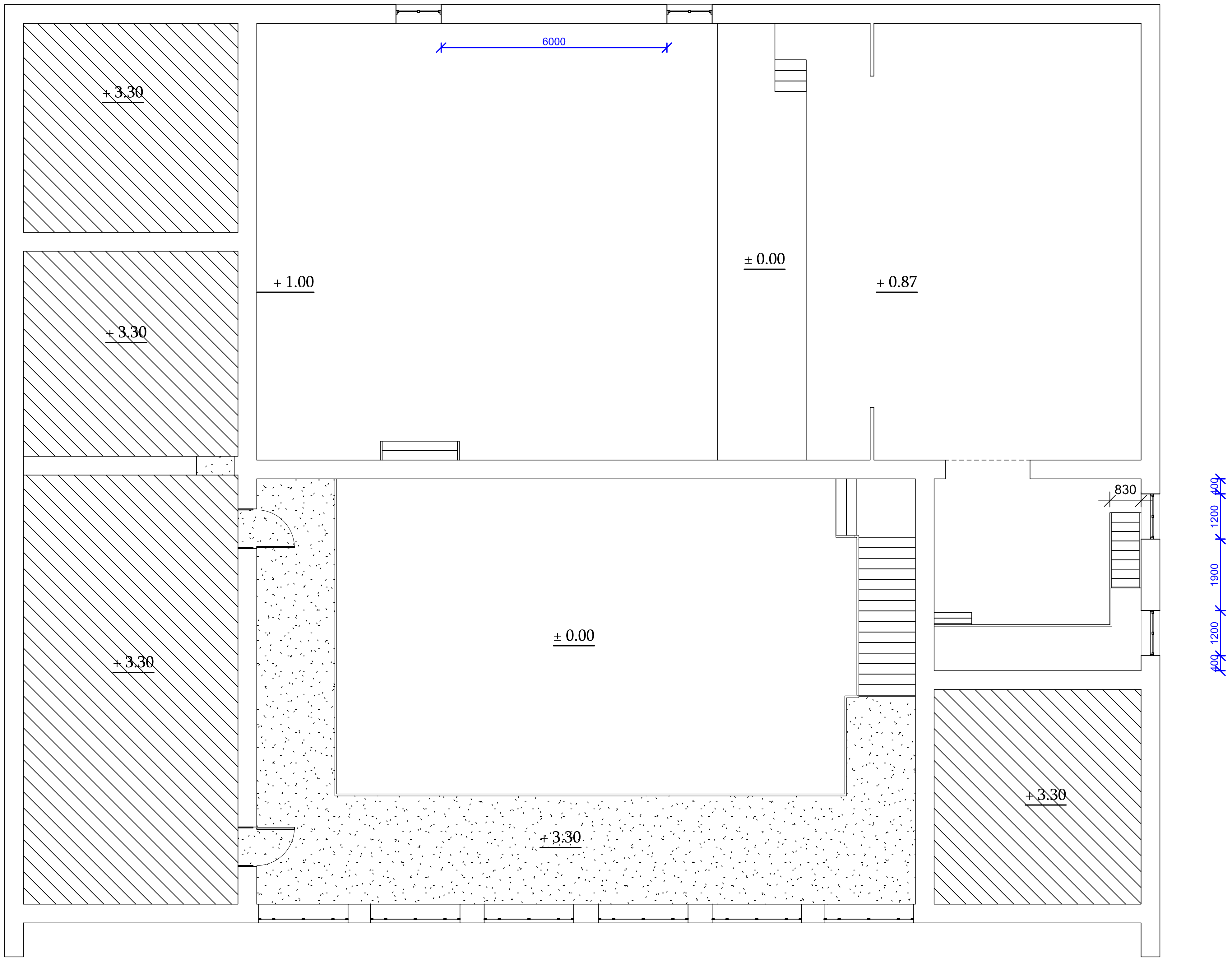

						ՊԱՏՎԻՐԱՏՈՒ՝ Թալինի համայնքապետարան ՊԱՏՎԵՐ՝ ՀՀ ԱՄ ԹՀ-ՀԲՄԽԾՁԲ-25/146 ՀԱՏՈՐ՝ 1
						ԱՐԱԳԱԾՈՏՆԻ ՄԱՐԶԻ ԹԱԼԻՆ ՀԱՄԱՅՆՔԻ ԿԱԹՆԱՂԲՅՈՒՐ ԲՆԱԿԱՎԱՅՐԻ ՄՇԱԿՈՒՅԹԻ ՏԱՆ ՎԵՐԱՆՈՐՈԳՄԱՆ ԵՎ ՎԵՐԱԿԱՆԳՆՄԱՆ ԱՇԽԱՏԱՆՔՆԵՐ
ՓՈՓ.	ՄԱՍ. ՔԱՆ.	ԹԵՐԹ	ՓԱՍՏԱԹ.N	ՍՏՈՐԱԳՐ.	ԱՄՍԱԹԻՎ	ՓՈՒԼ: ԱՆ · ԹԵՐԹ: Չ-2 · ԹԵՐԹԵՐ:
Տնօրեն՝		Ս.Ղազարյան				ԳԾԱԳՐԻ ԱՆՎԱՆՈՒՄԸ
Ճարտարապետ		Խ.Գրիգորյան				ԵՐԿՐՈՐԴ ՀԱՐԿԻ ՀԱՏԱԿԱԳԻԾ /գոյություն ունեցող/
ՆԳՃ		Ս.Ղազարյան				
Նախագծ.		Հ.Ղազարյան				ARCHICRAFTBIM

ԿՏՐՎԱԾՔ 1-1 Մ 1:100
/գոյություն ունեցող/

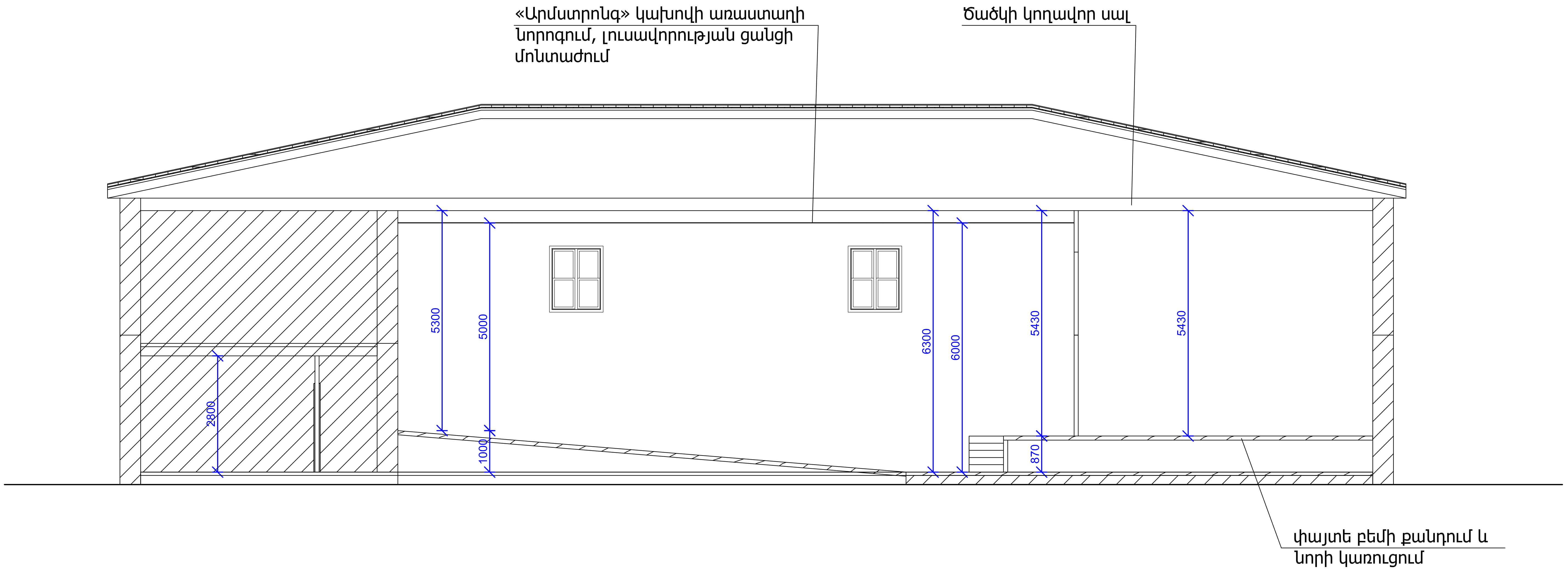

						ՊԱՏՎԻՐԱՏՈՒ՝ Թալինի համայնքապետարան ՊԱՏՎԵՐ՝ ՀՀ ԱՄ ԹՀ-ՀԲՄԽԾՁԲ-25/146 ՀԱՏՈՐ՝ 1
						ԱՐԱԳԱԾՈՏՆԻ ՄԱՐԶԻ ԹԱԼԻՆ ՀԱՄԱՅՆՔԻ ԿԱԹՆԱՂԲՅՈՒՐ ԲՆԱԿԱՎԱՅՐԻ ՄՇԱԿՈՒՅԹԻ ՏԱՆ ՎԵՐԱՆՈՐՈԳՄԱՆ ԵՎ ՎԵՐԱԿԱՆԳՆՄԱՆ ԱՇԽԱՏԱՆՔՆԵՐ
ՓՈՓ.	ՄԱՍ. ՔԱՆ.	ԹԵՐԹ	ՓԱՍՏԱԹ.N	ՍՏՈՐԱԳՐ.	ԱՄՍԱԹԻՎ	ՓՈՒԼ: ԱՆ; ԹԵՐԹ: Չ-3; ԹԵՐԹԵՐ:
Տնօրեն՝		Ս.Ղազարյան				ԳԾԱԳՐԻ ԱՆՎԱՆՈՒՄԸ
Ճարտարապետ		Խ.Գրիգորյան				ԿՏՐՎԱԾՔ 1-1 /գոյություն ունեցող/
ՆԳԾ		Ս.Ղազարյան				
Նախագծ.		Հ.Ղազարյան				ARCHICRAFTBIM

ԱՌԱՋԻՆ ՀԱՐԿԻ ՀԱՏԱԿԱԳԻԾ   Մ 1:100
/Նախագծվող/

փայտե հիմնակմաղքով միջնորմի քանդում և նոր, մետաղական հիմնակմաղքով գիպսաստվարաթղթե միջնորմի կառուցում

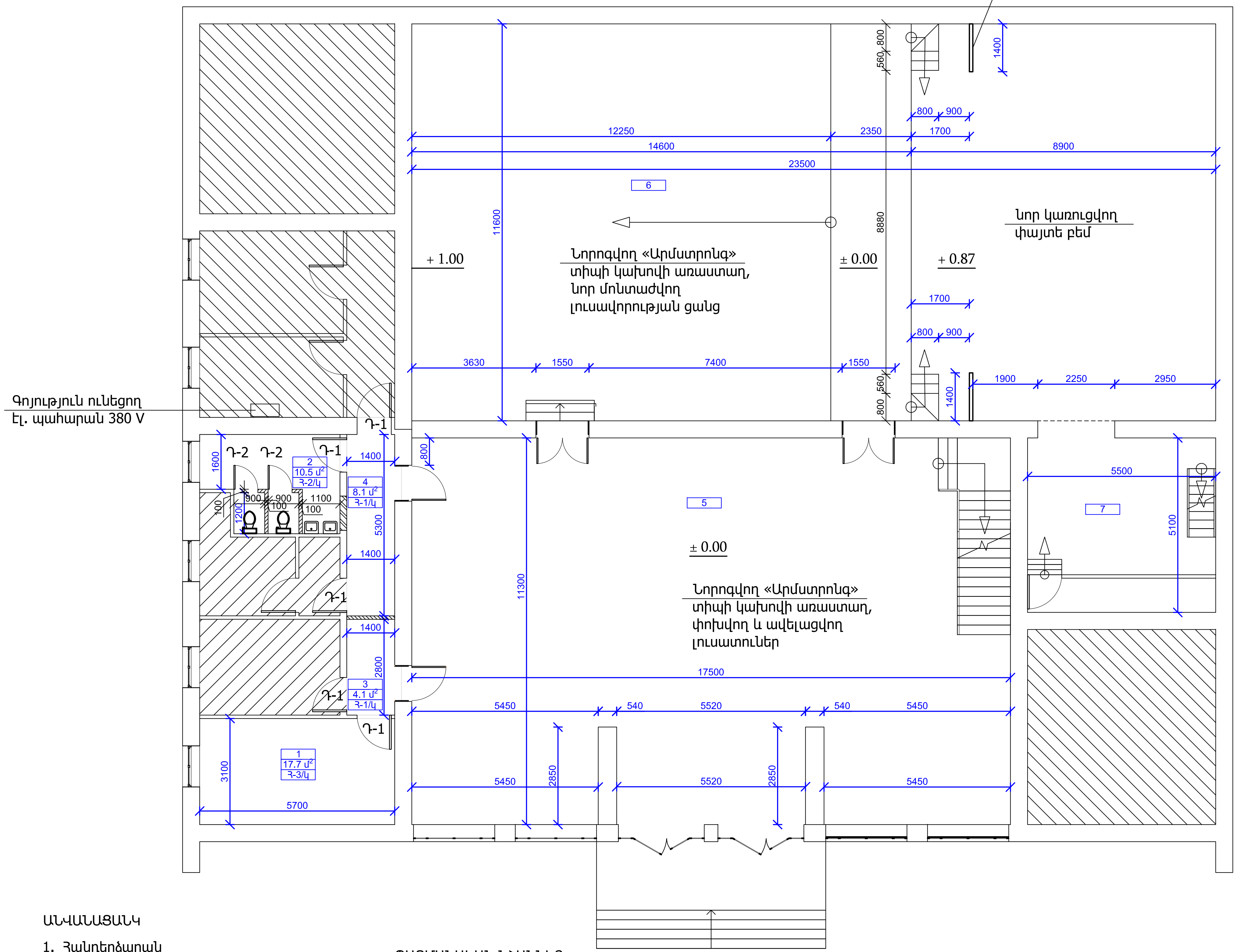

ԱՆՎԱՆԱՑԱՆԿ

1. Հանդերձարան
2. Սանհանգույց
3. Միջանցք
4. Միջանցք
5. Սպասասրահ
6. Հանդիսությունների դահլիճ
7. Ետնաբեմ

ՊԱՅՄԱՆԱԿԱՆ ՆՇԱՆՆԵՐ

Դ-1 - Մետաղապլաստե դուռ

Դ-2 - Մետաղապլաստե դուռ

Ց-1/կ - Հատակի տիպ և տեսակ

Ց-2/կ - Հատակի տիպ և տեսակ

- Կառուցվող միջնորմ

- դռան բացվածքի լրացում

						ՊԱՏՎԻՐԱՏՈՒ՝ Թալինի համայնքապետարան ՊԱՏՎԵՐ՝ ՀՀ ԱՄ ԹՀ-ՀԲՄԽԾՁԲ-25/146		ՀԱՏՈՐ՝ 1
						ԱՐԱԳԱԾՈՏՆԻ ՄԱՐԶԻ ԹԱԼԻՆ ՀԱՄԱՅՆՔԻ ԿԱԹՆԱՂԲՅՈՒՐ ԲՆԱԿԱՎԱՅՐԻ ՄՇԱԿՈՒՅԹԻ ՏԱՆ ՎԵՐԱՆՈՐՈԳՄԱՆ ԵՎ ՎԵՐԱԿԱՆԳՆՄԱՆ ԱՇԽԱՏԱՆՔՆԵՐ		
ՓՈՓ.	ՄԱՍ. ՔԱՆ.	ԹԵՐԹ	ՓԱՍՏԱԹ.N	ՍՏՈՐԱԳՐ.	ԱՄՍԱԹԻՎ		ՓՈՒԼ	ԹԵՐԹ	ԹԵՐԹԵՐ
Տնօրեն՝	Ս.Ղազարյան					ԳԾԱԳՐԻ ԱՆՎԱՆՈՒՄԸ	ԱՆ	ՃՇ-2	
Ճարտարապետ	Խ.Գրիգորյան					ՉԱՓԱԳՐՈՒԹՅՈՒՆ	ARCHICRAFTBIM		
ՆԳՃ	Ս.Ղազարյան								
Նախագծ.	Հ.Ղազարյան								

ԵՐԿՐՈՐԴ ՀԱՐԿԻ ՀԱՏԱԿԱԳԻԾ Մ 1:100
/նախագծվող/

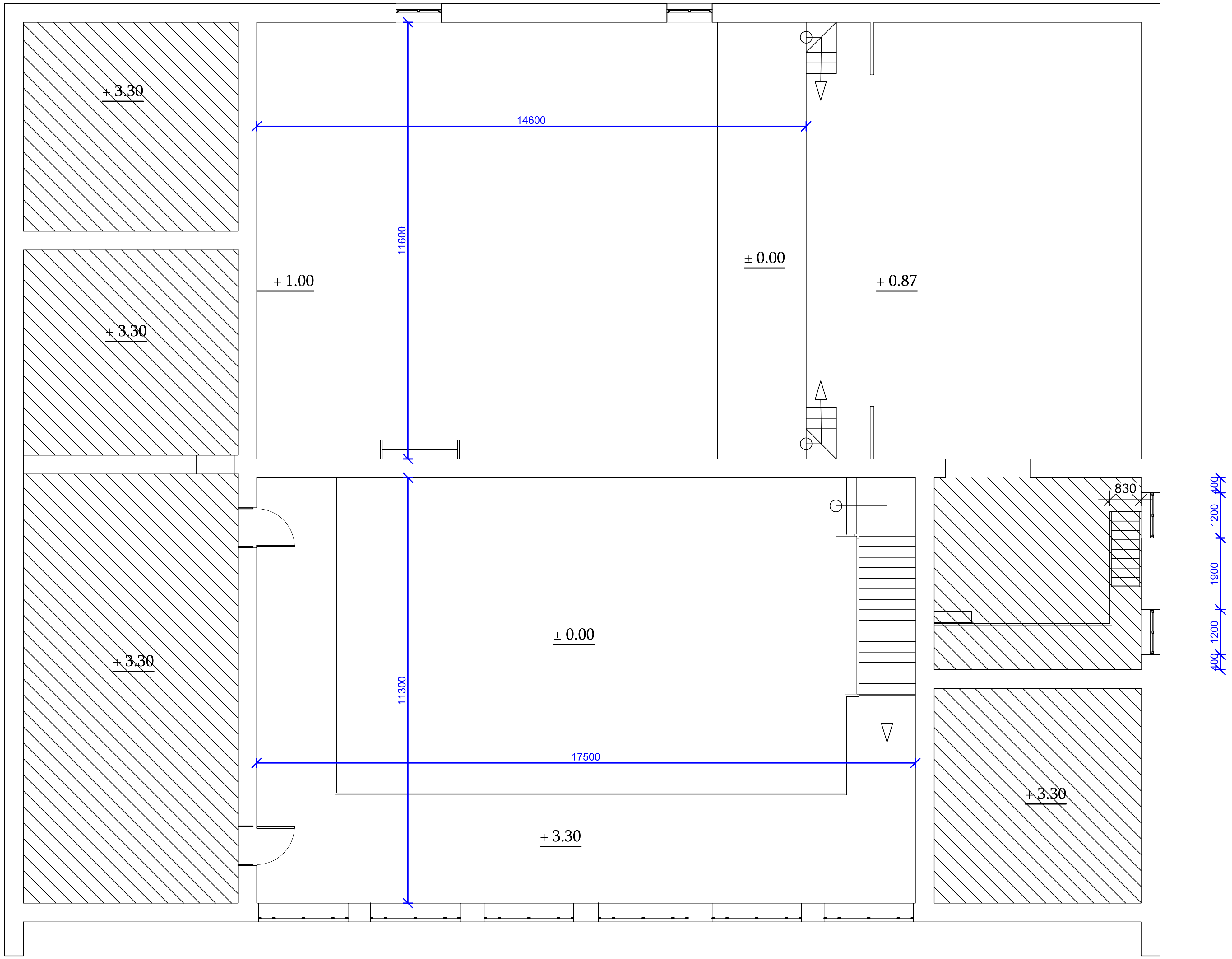

						ՊԱՏՎԻՐԱՏՈՒ՝ Թալինի համայնքապետարան ՊԱՏՎԵՐ՝ ՀՀ ԱՄ ԹՀ-ՀԲՄԽԾՁԲ-25/146		ՀԱՏՈՐ՝ 1
						ԱՐԱԳԱԾՈՏՆԻ ՄԱՐԶԻ ԹԱԼԻՆ ՀԱՄԱՅՆՔԻ ԿԱԹՆԱՂԲՅՈՒՐ ԲՆԱԿԱՎԱՅՐԻ ՄՇԱԿՈՒՅԹԻ ՏԱՆ ՎԵՐԱՆՈՐՈԳՄԱՆ ԵՎ ՎԵՐԱԿԱՆԳՆՄԱՆ ԱՇԽԱՏԱՆՔՆԵՐ		
ՓՈՓ.	ՄԱՍ. ՔԱՆ.	ԹԵՐԹ	ՓԱՍՏԱԹ.N	ՍՏՈՐԱԳՐ.	ԱՄՍԱԹԻՎ		ՓՈՒԼ	ԹԵՐԹ	ԹԵՐԹԵՐ
Տնօրեն՝		Ս.Ղազարյան				ԳԾԱԳՐԻ ԱՆՎԱՆՈՒՄԸ	ԱՆ	ՃԾ-3	
Ճարտարապետ		Խ.Գրիգորյան				ԵՐԿՐՈՐԴ ՀԱՐԿԻ ՀԱՏԱԿԱԳԻԾ /նախագծվող/	ARCHICRAFTBIM		
ՆԳԾ		Ս.Ղազարյան							
Նախագծ.		Հ.Ղազարյան							

ԿՏՐՎԱԾՔ 1-1 Մ 1:100
/նախագծվող/

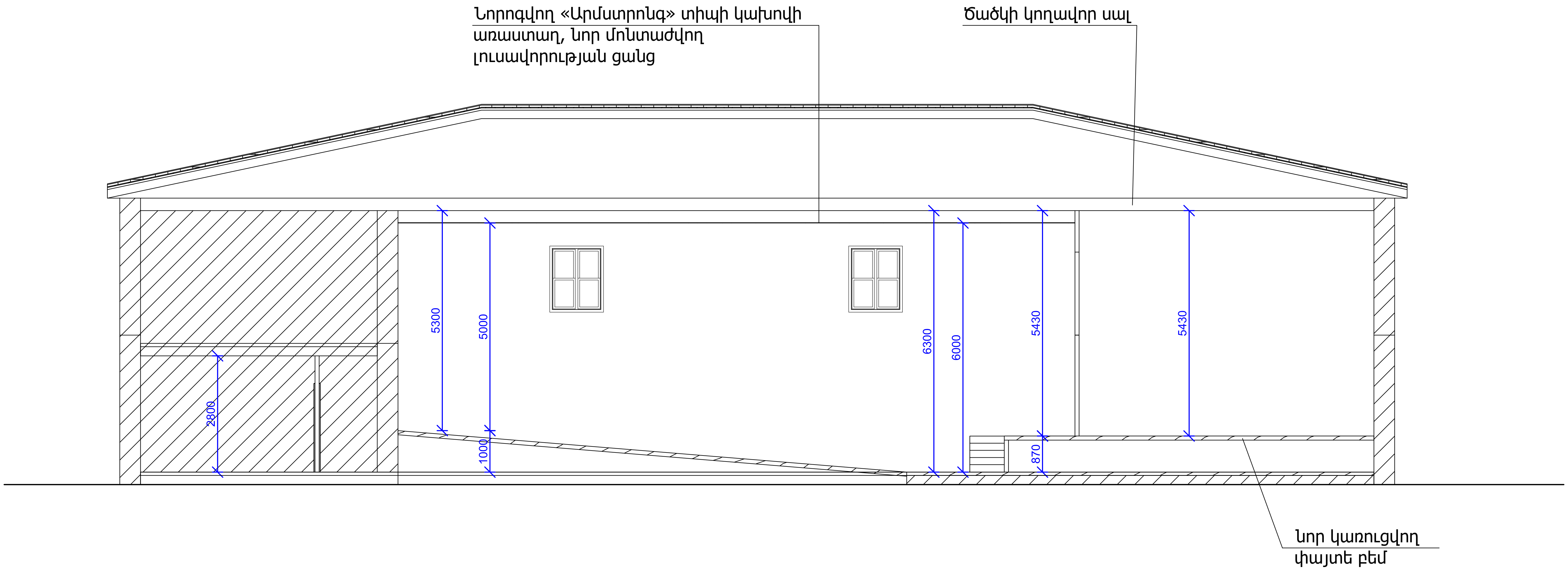

						ՊԱՏՎԻՐԱՏՈՒ՝ Թալինի համայնքապետարան ՊԱՏՎԵՐ՝ ՀՀ ԱՄ ԹՀ-ՀԲՄԽԾՁԲ-25/146 ՀԱՏՈՐ՝ 1
						ԱՐԱԳԱԾՈՏՆԻ ՄԱՐԶԻ ԹԱԼԻՆ ՀԱՄԱՅՆՔԻ ԿԱԹՆԱՂԲՅՈՒՐ ԲՆԱԿԱՎԱՅՐԻ ՄՇԱԿՈՒՅԹԻ ՏԱՆ ՎԵՐԱՆՈՐՈԳՄԱՆ ԵՎ ՎԵՐԱԿԱՆԳՆՄԱՆ ԱՇԽԱՏԱՆՔՆԵՐ
ՓՈՓ.	ՄԱՍ. ՔԱՆ.	ԹԵՐԹ	ՓԱՍՏԱԹ.N	ՍՏՈՐԱԳՐ.	ԱՄՍԱԹԻՎ	ՓՈՒԼ: ԱՆ; ԹԵՐԹ: ՃՇ-4; ԹԵՐԹԵՐ:
Տնօրեն՝		Ս.Ղազարյան				ԳԾԱԳՐԻ ԱՆՎԱՆՈՒՄԸ
Ճարտարապետ		Խ.Գրիգորյան				ԿՏՐՎԱԾՔ 1-1 /նախագծվող/
ՆԳԾ		Ս.Ղազարյան				
Նախագծ.		Հ.Ղազարյան				ARCHICRAFTBIM

ՆԵՐՔԻՆ ՀԱՐԴԱՐՄԱՆ ԱՇԽԱՏԱՆՔՆԵՐԻ ՄԱՍՆԱԳԻՐ

	ՍԵՆՅԱԿՆԵՐԻ ԱՆՎԱՆՈՒՄԸ	ԱՌԱՍՏԱՂ						ՊԱՏԵՐ								ՊԱՆԵԼ	
		ԿԱԽՈՎԻ ԱՌԱՍՏԱՂ $մ^2$		ՍՎԱՂ $մ^2$		ՆԵՐԿՈՒՄ $մ^2$		ՍՎԱՂ $մ^2$				ՆԵՐԿՈՒՄ $մ^2$					
										ՇԵՊԵՐ							
		ԳԻՊՍԱՍՏԱՎԱՐԱԹՈՒՂԹ 9.5 ՄՄ	ՊՎՔ ՆՅՈՒԹՈՎ	ՑԵՄԵՆՏԱՎԱՎԱԶԱՅԻՆ ՇԱՂԱԽ	ԳԻՊՍՈՍՈՒՑԵ ՍՎԱՂ	ԼԱՏԵՔՍԱՅԻՆ ՆԵՐԿ	ՋՐԱԴԻՍՊԵՐՍԻՈՆ ՆԵՐԿ	ԳԻՊՍՈՍՈՒՑԵ ՍՎԱՂ	ՑԵՄԵՆՏԱՎԱՎԱԶԱՅԻՆ ՍՎԱՂ	ԳԻՊՍՈՍՈՒՑԵ ՍՎԱՂ	ՑԵՄԵՆՏԱ - ՎԱՎԱԶԱՅԻՆ ՍՎԱՂ	ԼԱՏԵՔՍԱՅԻՆ ՆԵՐԿ ՊԱՏԵՐԻՆ	ԼԱՏԵՔՍԱՅԻՆ ՆԵՐԿ ՇԵՊԵՐԻՆ	ՋՐԱԴԻՍՊԵՐՍԻՈՆ ՆԵՐԿ ՊԱՏԵՐԻՆ	ՋՐԱԴԻՍՊԵՐՍԻՈՆ ՆԵՐԿ ՇԵՊԵՐԻՆ	ԿԵՐԱՄԻԿԱՅԻՆ ՍԱԼԻԿՆԵՐ	ԲԱՐՁՐՈՒԹՅՈՒՆ
	ՊԱՏՎԱՆԴԱՆԻ ՍԵՆՅԱԿ																
1.	ՀԱՆԴԵՐՁԱՐԱՆ	-	-	-	17.7	17.7	-	46.0	-	1.4	-	46.0	1.4	-	-	-	
2.	ՍԱՆՀԱՆԳՈՒՅՑ	-	-	-	10.5	10.5	-	14.0	42.0	-	2.4	14.0	-	-	-	44.4	2.1
3.	ՄԻՋԱՆՑՔ	-	-	-	4.1	4.1	-	19.0	-	2.7	-	19.0	2.7	-	-	-	
4.	ՄԻՋԱՆՑՔ	-	-	-	8.1	8.1	-	34.0	-	4.7	-	34.0	4.7	-	-	-	
	Ընդհանուր մակերեսը	-	-	-	40.4	40.4	-	113.0	-	8.8	42.0	121.8		-	-	44.4	

ՔԱՆԴՄԱՆ ԱՇԽԱՏԱՆՔՆԵՐԻ ՄԱՍՆԱԳԻՐ

1. Պատերի գաջի սվաղի քանդում - 107.0 քմ
2. Առաստաղի գաջի սվաղի քանդում - 40.4 քմ
3. Պատերի կերամիկական սալիկների քանդում - 16.0 քմ
4. Վնասված միջնորմի քանդում /հաստ. 100 մմ/ - 1.2 խմ
5. Հատակների կերամիկական սալիկների քանդում /սանհանգույց, միջանցք/ - 22.7 քմ
6. Հատակների ՓԹՍ-ից հատակների քանդում /հանդերձարան/ - 17.7 քմ
7. Ց/ավազային հարթեցուցիչ շերտի քանդում /հաստ. 30 մմ/ - 40.4 քմ
8. Փայտե դռան քանդում շրջանակներով - 14.7 քմ
9. Փայտե բեմի քանդում - 15.1 խմ
10. Զուգարանակոնքերի ապամոնտաժում - 2 հատ
11. Մետաղական խողովակի կտրում-հանում - 20.0 գծմ
12. Թուջե խողովակի կտրում-հանում - 5.0 գծմ
13. Շինարարական աղբի բարձում և տեղափոխում 3 կմ - 21.8 խմ

						ՊԱՏՎԻՐԱՏՈՒ՝ Թալինի համայնքապետարան ՊԱՏՎԵՐ՝ ՀՀ ԱՄ ԹՀ-ՀԲՄԽԾՁԲ-25/146			ՀԱՏՈՐ՝ 1
						ԱՐԱԳԱԾՈՏՆԻ ՄԱՐԶԻ ԹԱԼԻՆ ՀԱՄԱՅՆՔԻ ԿԱԹՆԱՂԲՅՈՒՐ ԲՆԱԿԱՎԱՅՐԻ ՄՇԱԿՈՒՅԹԻ ՏԱՆ ՎԵՐԱՆՈՐՈԳՄԱՆ ԵՎ ՎԵՐԱԿԱՆԳՆՄԱՆ ԱՇԽԱՏԱՆՔՆԵՐ			
ՓՈՓ.	ՄԱՍ. ՔԱՆ.	ԹԵՐԹ	ՓԱՍՏԱԹ.N	ՍՏՈՐԱԳՐ.	ԱՄՍԱԹԻՎ		ՓՈՒԼ	ԹԵՐԹ	ԹԵՐԹԵՐ
							ԱՆ	ՃՇ-5	
Տնօրեն՝	Ս.Ղազարյան					ԳԾԱԳՐԻ ԱՆՎԱՆՈՒՄԸ			
Ճարտարապետ	Խ.Գրիգորյան					ՆԵՐՔԻՆ ՀԱՐԴԱՐՄԱՆ ԱՇԽԱՏԱՆՔՆԵՐԻ ՄԱՍՆԱԳԻՐ, ՔԱՆԴՄԱՆ ԱՇԽԱՏԱՆՔՆԵՐԻ ՄԱՍՆԱԳԻՐ	ARCHICRAFTBIM		
ՆԳԾ	Ս.Ղազարյան								
Նախագծ.	Հ.Ղազարյան								

ԴՌՆԵՐԻ ՄԱՍՆԱԳԻՐ

	ԷՍՔԻԶ	ԱՆՎԱՆՈՒՄԸ	ԲԱՐՁՐՈՒԹՅՈՒՆԸ մմ	ԼԱՅՆՈՒԹՅՈՒՆԸ մմ	ՄԱԿԵՐԵՍԸ $մ^2$			ՔԱՆԱԿԸ հատ	ԸՆԴՀԱՆՈՒՐ ՄԱԿԵՐԵՍԸ $մ^2$	
					ԸՆԴՀԱՆՈՒՐ	ԲԱՑՎՈՂ	ՉԲԱՑՎՈՂ		ԲԱՑՎՈՂ	ՉԲԱՑՎՈՂ
Դ -1	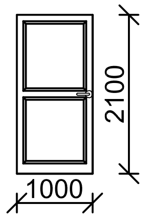	ԴՈՒՌ,ՄԵՏԱՂԱՊԼԱՍՏԵ ԲԼՈԿՈՎ, ՍՊԻՏԱԿ, /60 մմ հաստ./ ՀԱՅԿԱԿԱՆ ՊՐՈՖԻԼ Դ -1 1.00 x 2.1	2100	1000	2.10	2.10	-	5	10.50	-
Դ -2	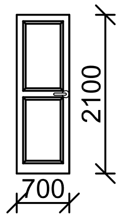	ԴՈՒՌ,ՄԵՏԱՂԱՊԼԱՍՏԵ ԲԼՈԿՈՎ, ՍՊԻՏԱԿ, /60 մմ հաստ./ ՀԱՅԿԱԿԱՆ ՊՐՈՖԻԼ Դ -1 0.70 x 2.1	2100	700	1.47	1.47	-	2	2.94	-

ԾԱՆՈԹՈՒԹՅՈՒՆ

1. ՏՎՅԱԼ ԹԵՐԹԸ ՆԱՅԵԼ ՀԱՄԱՏԵՂ ՃԾ -
2. ՆԱԽՔԱՆ ԴՌՆԵՐԻ ՊԱՏՎԻՐԵԼԸ ԴՌՆԵՐԻ ԲՈԼՈՐ ԲԱՑՎԱԾՔՆԵՐՈՒՄ ՊԵՏՔ Է ԿԱՏԱՐՎԵՆ ՍՏՈՒԳԻՉ ՉԱՓՈՒՄՆԵՐ ՇԻՆՀՐԱՊԱՐԱԿՈՒՄ:
3. ԴՌՆԵՐԻ ՏԵՍՔԸ ԵՎ ՊՐՈՖԻԼՆԵՐԻ ՏԵՍԱԿԸ ՀԱՄԱՁԱՅՆԵՑՆԵԼ ՊԱՏՎԻՐԱՏՈՒԻ ՀԵՏ:
4. ԴՌՆԵՐԸ ՏԵՂԱԴՐԵԼ ԱՌԱՆՑ ՇԵՄԻ

						ՊԱՏՎԻՐԱՏՈՒ՝ Թալինի համայնքապետարան ՊԱՏՎԵՐ՝ ՀՀ ԱՄ ԹՀ-ՀԲՄԽԾՁԲ-25/146		ՀԱՏՈՐ՝ 1
						ԱՐԱԳԱԾՈՏՆԻ ՄԱՐԶԻ ԹԱԼԻՆ ՀԱՄԱՅՆՔԻ ԿԱԹՆԱՂԲՅՈՒՐ ԲՆԱԿԱՎԱՅՐԻ ՄՇԱԿՈՒՅԹԻ ՏԱՆ ՎԵՐԱՆՈՐՈԳՄԱՆ ԵՎ ՎԵՐԱԿԱՆԳՆՄԱՆ ԱՇԽԱՏԱՆՔՆԵՐ		
ՓՈՓ.	ՄԱՍ. ՔԱՆ.	ԹԵՐԹ	ՓԱՍՏԱԹ.N	ՍՏՈՐԱԳՐ.	ԱՄՍԱԹԻՎ		ՓՈՒԼ	ԹԵՐԹ	ԹԵՐԹԵՐ
							ԱՆ	ՃԾ-6	
Տնօրեն՝		Ս.Ղազարյան				ԳԾԱԳՐԻ ԱՆՎԱՆՈՒՄԸ			
Ճարտարապետ		Խ.Գրիգորյան				ԴՌՆԵՐԻ ՄԱՍՆԱԳԻՐ	ARCHICRAFTBIM		
ՆԳՃ		Ս.Ղազարյան							
Նախագծ.		Հ.Ղազարյան							

ՀԱՏԱԿՆԵՐԻ ՄԱՍՆԱԳԻՐ

ՀԱՏԱԿԻ ՏԻՊԵՐԸ	ՍԵՆՅԱԿՆԵՐԻ ՀԱՄԱՐԸ	ՀԱՏԱԿԻ ՀԱՏՈՒՅԹ	ՀԱՏԱԿԻ ԷԼԵՄԵՆՏՆԵՐԻ ԱՆՎԱՆՈՒՄԸ ԵՎ ՀԱՍՏՈՒԹՅՈՒՆԸ		ՄԱԿԵՐԵՍԸ մ^2	ԸՆԴՀԱՆՈՒՐ ՄԱԿԵՐԵՍԸ մ^2
Հ-1	3,4	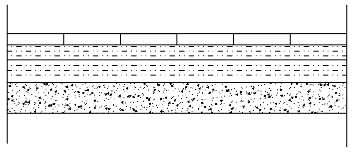	ԿԵՐԱՄԻԿԱԿԱՆ ՍԱԼԻԿՆԵՐ Ց/ԱՎԱԶԱՅԻՆ ՀԱՐԹԵՑՈՒՑԻՉ ՇԵՐՏ ԳՈՅՈՒԹՅՈՒՆ ՈՒՆԵՑՈՂ ՀԱՏԱԿԻ ՇԵՐՏԵՐ	- 12 մմ - 30 մմ	12.2	
Հ-1	2	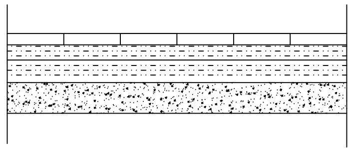	ԿԵՐԱՄԻԿԱԿԱՆ ՍԱԼԻԿՆԵՐ Ց/ԱՎԱԶԱՅԻՆ ՀԱՐԹԵՑՈՒՑԻՉ ՇԵՐՏ ՋՐԱՄԵԿՈՒՍԻՉ ՇԵՐՏ /ԻԶՈԳԱՄ/ Ց/ԱՎԱԶԱՅԻՆ ՀԱՐԹԵՑՈՒՑԻՉ ՇԵՐՏ ԳՈՅՈՒԹՅՈՒՆ ՈՒՆԵՑՈՂ ՀԱՏԱԿԻ ՇԵՐՏԵՐ	- 12 մմ - 20 մմ - 5 մմ - 30 մմ	10.5	
Հ-3	1	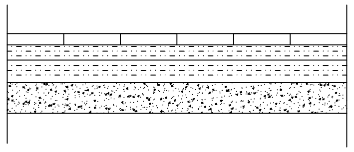	ԿԵՐԱՄԻԿԱԿԱՆ ՍԱԼԻԿՆԵՐ Ց/ԱՎԱԶԱՅԻՆ ՀԱՐԹԵՑՈՒՑԻՉ ՇԵՐՏ ԲԵՏՈՆԵ ՆԱԽԱՊԱՏՐԱՍՏԱԿԱՆ ՇԵՐՏ /հաստ. 100 մմ/ ԽՃԻ ՆԱԽԱՊԱՏՐԱՍՏԱԿԱՆ ՇԵՐՏ ՏՈՓԱՆԱԾ ԲՆԱՀՈՂ	- 12 մմ - 50 մմ - 100 մմ - 100 մմ	17.7	
	ԿԵՐԱՄԻԿԱԿԱՆ ՇՐԻՇԱԿՆԵՐԻ ՏԵՂԱԴՐՈՒՄ /բարձր. 100 մմ/				38.0 գծմ	

ՆՈՐՈԳՄԱՆ ԱՇԽԱՏԱՆՔՆԵՐԻ ՄԱՍՆԱԳԻՐ

1. Դռան բացվածքի լրացում թեթև բետոնե բլոկներով /հաստ. 100 մմ/ - 0.21 խմ
2. Հանդիսությունների դահլիճի փայտե հատակների նորոգում /հաստ. 50 մմ/ - 41.5 քմ
3. Հանդիսությունների դահլիճի փայտե հատակների նորոգված հատվածների ներկում յուղաներկով /երկու շերտ/ - 41.5 քմ
4. Հանդիսությունների դահլիճի պատերի գաջի սվաղի նորոգում - 10.0 քմ
5. Հանդիսությունների դահլիճի պատերի նորոգված հատվածների ներկում լատեքսային ներկով /համապատասխան գույնով/ - 10.0 քմ
6. Ետնաբեմի փայտե հատակների նորոգում - 1.8 քմ
7. Ետնաբեմի փայտե հատակների նորոգված հատվածների ներկում յուղաներկով /երկու շերտ/ - 1.8 քմ
8. «Արմստրոնգ» տիպի կախովի առաստաղի նորոգում - 18.36 քմ
9. Փայտամածի մոնտաժում և ապամոնտաժում - 367.2 քմ

ԾԱՆՈԹՈՒԹՅՈՒՆ

1. ՏՎՅԱԼ ԹԵՐԹԸ ՆԱՅԵԼ ՀԱՄԱՏԵՂ ՃՇ -
2. ԿԵՐԱՄԻԿԱԿԱՆ ՍԱԼԻԿՆԵՐԻ ՀԱՍՏՈՒԹՅՈՒՆԸ 8 մմ:
3. ՀԱՏԱԿՆԵՐԻ ԳՈՒՅՆԱՅԻՆ ԼՈՒԾՈՒՄՆԵՐԸ ՀԱՄԱՁԱՅՆԵՑՆԵԼ ՊԱՏՎԻՐԱՏՈՒԻ ԵՎ ՆԱԽԱԳԾՈՂԻ ՀԵՏ:
4. ԲՈԼՈՐ ՀԱՏԱԿՆԵՐԸ ՊԵՏՔ Է ԳՏՆՎԵՆ ՆՈՒՅՆ ՆԻՇԻ ՎՐԱ;

						ՊԱՏՎԻՐԱՏՈՒ՝ Թալինի համայնքապետարան ՊԱՏՎԵՐ՝ ՀՀ ԱՄ ԹՀ-ՀԲՄԽԾՁԲ-25/146			ՀԱՏՈՐ՝ 1
						ԱՐԱԳԱԾՈՏՆԻ ՄԱՐԶԻ ԹԱԼԻՆ ՀԱՄԱՅՆՔԻ ԿԱԹՆԱՂԲՅՈՒՐ ԲՆԱԿԱՎԱՅՐԻ ՄՇԱԿՈՒՅԹԻ ՏԱՆ ՎԵՐԱՆՈՐՈԳՄԱՆ ԵՎ ՎԵՐԱԿԱՆԳՆՄԱՆ ԱՇԽԱՏԱՆՔՆԵՐ			
ՓՈՓ.	ՄԱՍ. ՔԱՆ.	ԹԵՐԹ	ՓԱՍՏԱԹ.N	ՍՏՈՐԱԳՐ.	ԱՄՍԱԹԻՎ		ՓՈՒԼ	ԹԵՐԹ	ԹԵՐԹԵՐ
Տնօրեն՝	Ս.Ղազարյան					ԳԾԱԳՐԻ ԱՆՎԱՆՈՒՄԸ	ԱՆ	ՃՇ-7	
Ճարտարապետ	Խ.Գրիգորյան					ՀԱՏԱԿՆԵՐԻ ՄԱՍՆԱԳԻՐ, ՆՈՐՈԳՄԱՆ ԱՇԽԱՏԱՆՔՆԵՐԻ ՄԱՍՆԱԳԻՐ	ARCHICRAFTBIM		
ՆԳՃ	Ս.Ղազարյան								
Նախագծ.	Հ.Ղազարյան								

ԹԵԹԵՎ ԲԵՏՈՆԵ ՍԱԼԵՐՈՎ / 100 մմ / ՄԻՋՆՈՐՄՆԵՐԻ ԱՄՐԱՆԱՎՈՐՄԱՆ ԵՎ ԱՄՐԱՑՄԱՆ ՍԽԵՄԱ

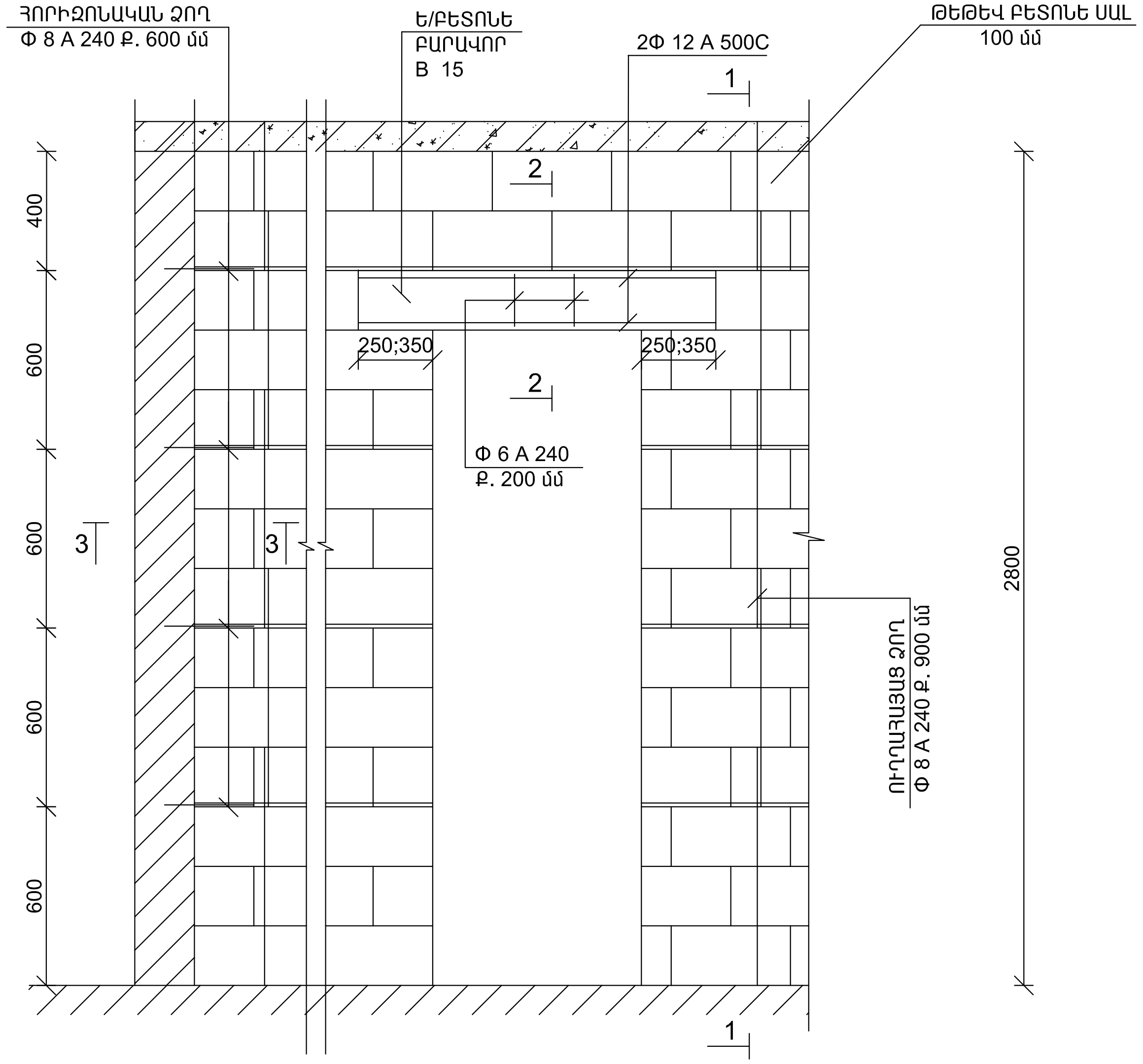

ԿՏՐՎԱԾՔ 1 - 1

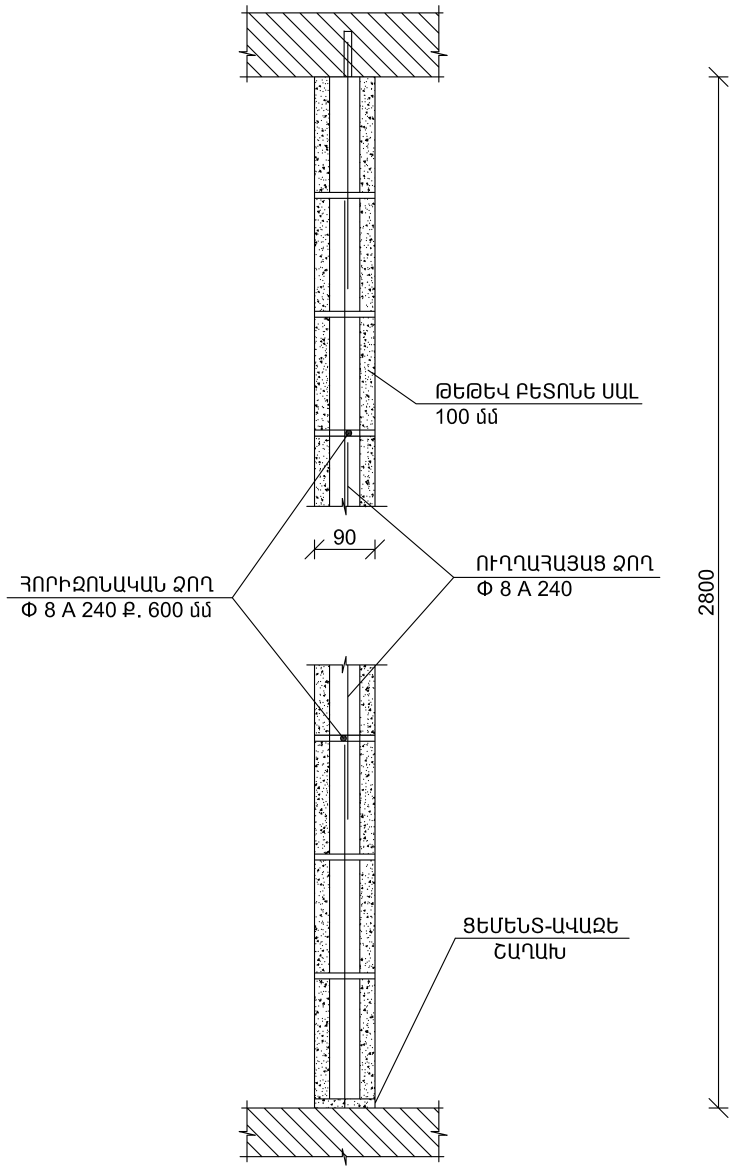

ԿՏՐՎԱԾՔ 2-2

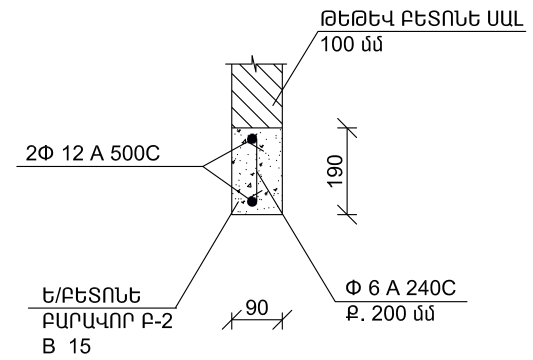

ԿՏՐՎԱԾՔ 3-3

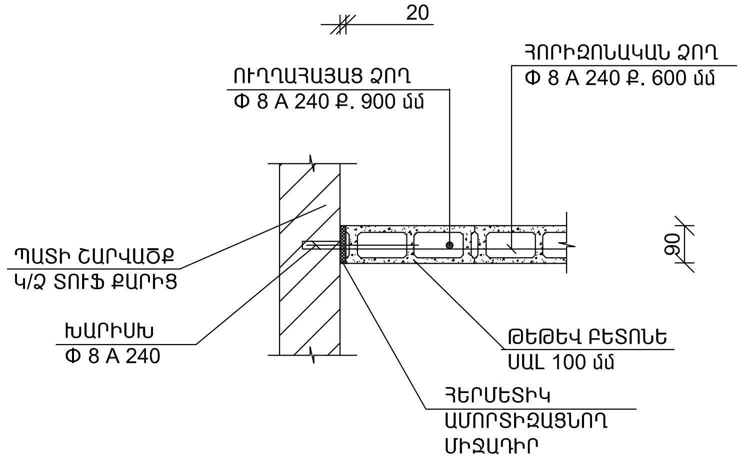

ԿԱՌՈՒՑՎՈՂ ՄԻՋՆՈՐՄՆԵՐԻ / 100 մմ / ՄԱՍՆԱԳԻՐ

ՖՈՐՄԱՏ	ԿՈՂ	ԴԻՐՔ	ՆՇԱՆԱԿՈՒՄ	ԱՆՎԱՆՈՒՄ	ՔԱՆԱԿ ՀԱՏ	ՔԱՇԸ ԿԳ
			ԱՄՐԱՑՆՈՂ ԷԼԵՄԵՆՏՆԵՐ			
		1	ՈՒՂՂԱՀԱՅԱՑ ՁՈՂ	Φ 8 A 240 Lընդհ. = 15.0 գծմ	1	6.0
		2	ՀՈՐԻԶՈՆԱԿԱՆ ՁՈՂ	Φ 8 A 240 Lընդհ. = 15.0 գծմ	1	6.0
		3	ԽԱՐԻՍԽ	Φ 8 A 240 L = 350 մմ	12	2.0
		4	ԱՆՑՔԵՐԻ ՇԱՂԱՓՈՒՄ ՊԱՏԵՐՈՒՄ Φ 10 L = 100 մմ ՔԱՅԼԸ 600 մմ		12	
		5	ԱՆՑՔԵՐԻ ՇԱՂԱՓՈՒՄ ԱՌԱՍՏԱՂՈՒՄ Φ 10 L = 80 մմ		4	
		6	ԿԱՌՈՒՑՎՈՂ ՄԻՋՆՈՐՄ ԹԵԹԵՎ ԲԵՏՈՆԵ ՍԱԼԻԿՆԵՐԻՑ /հաստ. 100 մմ/			10.0 $մ^2$
		7	ԿԱՌՈՒՑՎՈՂ Ե/Բ ԲԱՐԱՎՈՐ ԲԵՏՈՆ B 15 /հաստ. - 100 մմ/			0.05 $մ^3$
		8	ԱՄՐԱՆ Φ 12 A 500C	L =1.20 գծմ	8	8.6
		9	ԱՄՐԱՆ Φ 6 A 240	L =0.16 գծմ	14	0.5
		ԼՐԱՑՈՒՑԻՉ Ց/ԱՎԱԶՅԱ ՇԱՂԱՇ ՈՒՂՂԱՀԱՅԱՑ ՁՈՂԵՐԻ ՏԵՂԱԴՐՄԱՆԸ ՀԱՄԱՏԵՂ				0.7 $մ^3$

ՓՈՓ.	ՄԱՍ. ՔԱՆ.	ԹԵՐԹ	ՓԱՍՏԱԹ.N	ՍՏՈՐԱԳՐ.	ԱՄՍԱԹԻՎ
Տնօրեն՝		Ս.Ղազարյան			
Ճարտարապետ		Խ.Գրիգորյան			
ՆԳՃ		Ս.Ղազարյան			
Նախագծ.		Հ.Ղազարյան			

ՊԱՏՎԻՐԱՏՈՒ՝ Թալինի համայնքապետարան ՊԱՏՎԵՐ՝ ՀՀ ԱՄ ԹՀ-ՀԲՄԽԾՁԲ-25/146

ՀԱՏՈՐ՝ 1

ԱՐԱԳԱԾՈՏՆԻ ՄԱՐԶԻ ԹԱԼԻՆ ՀԱՄԱՅՆՔԻ ԿԱԹՆԱՂԲՅՈՒՐ ԲՆԱԿԱՎԱՅՐԻ ՄՇԱԿՈՒՅԹԻ ՏԱՆ ՎԵՐԱՆՈՐՈԳՄԱՆ ԵՎ ՎԵՐԱԿԱՆԳՆՄԱՆ ԱՇԽԱՏԱՆՔՆԵՐ

ՓՈՒԼ	ԹԵՐԹ	ԹԵՐԹԵՐ
ԱՆ	ՃՇ-8	

ԳԾԱԳՐԻ ԱՆՎԱՆՈՒՄԸ

ԹԵԹԵՎ ԲԵՏՈՆԵ ՍԱԼԵՐՈՎ /100 ՄՄ/ ՄԻՋՆՈՐՄՆԵՐԻ ԱՄՐԱՆԱՎՈՐՄԱՆ ԵՎ ԱՄՐԱՑՄԱՆ ՍԽԵՄԱ, ԿՏՐՎԱԾՔՆԵՐ

ARCHICRAFTBIM

ԲԵՄԻ ՀԱՏԱԿԱԳԻԾ Մ 1:100

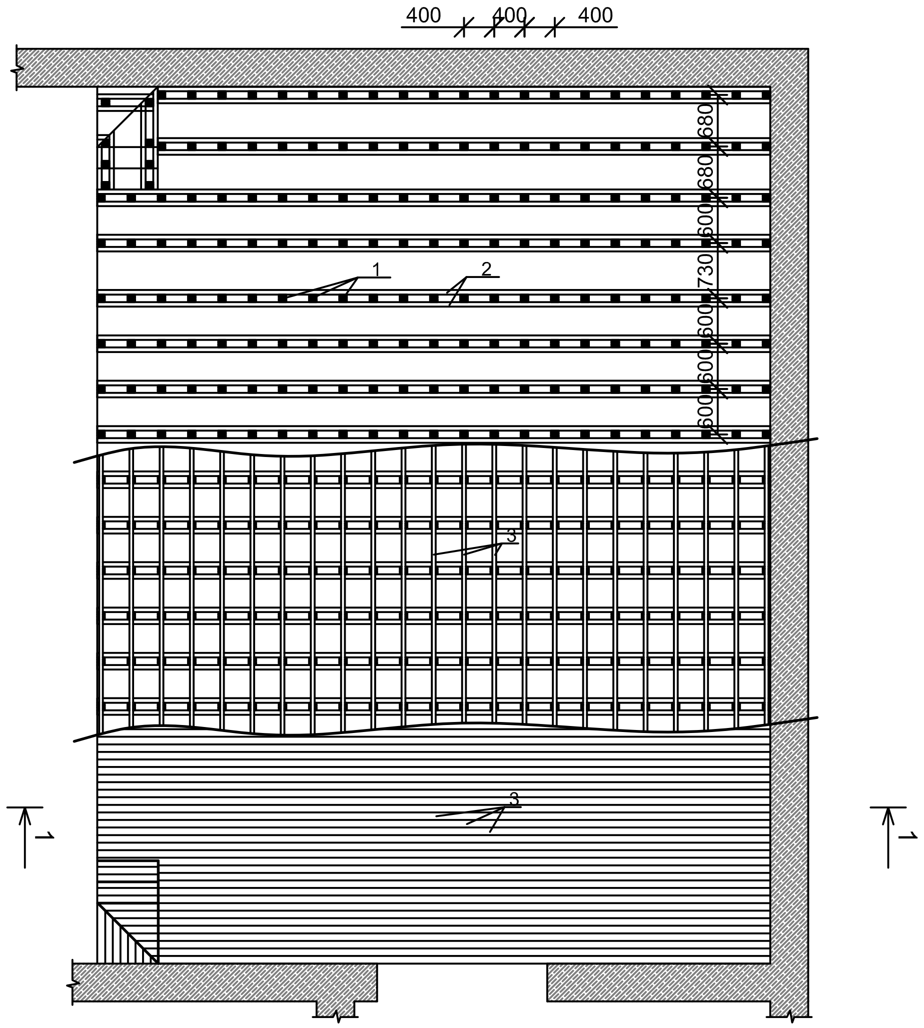

ԿՏՐՎԱԾՔ 1-1 Մ 1:50

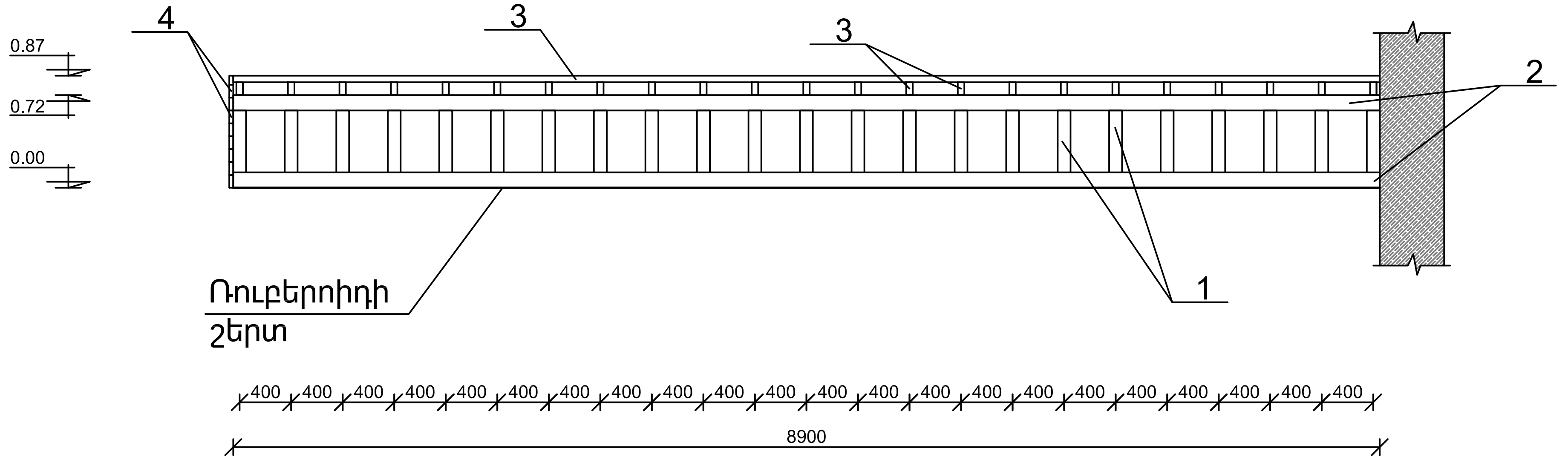

ԲԵՄԻ ԷԼԵՄԵՆՏՆԵՐԻ ՄԱՍՆԱԳԻՐ

N	Էլեմենտի կտրվածքը (մմ)	Ընդհանուր երկ. (մ)	Ընդհանուր ծախսը	Չափման միավոր
1	100x100	320.4	3.2	($մ^3$)
2	60x120	688.4	5.0	($մ^3$)
3	50x100	1299.2	6.5	($մ^3$)
4	30x100	114.4	0.4	($մ^3$)
Ընդհանուր՝			15.1	($մ^3$)
ՉՆԱԽԱՏԵՍՎԱԾ ԾԱԽՍԵՐ 10 ՏՈԿՈՍ				
Ընդհանուր՝			16.6	($մ^3$)
Տոլի շերտ	-	-	51.3	($մ^2$)
Ներկ	-	-	115.6 (ներկել 2 շերտ)	($մ^2$)

Ծանոթություն:
Փայտանյութը մշակել հականեխիչ և հրակայուն լուծույթներով:

						ՊԱՏՎԻՐԱՏՈՒ՝ Թալինի համայնքապետարան ՊԱՏՎԵՐ՝ ՀՀ ԱՄ ԹՀ-ՀԲՄԽԾՁԲ-25/146 ՀԱՏՈՐ՝ 1
						ԱՐԱԳԱԾՈՏՆԻ ՄԱՐԶԻ ԹԱԼԻՆ ՀԱՄԱՅՆՔԻ ԿԱԹՆԱՂԲՅՈՒՐ ԲՆԱԿԱՎԱՅՐԻ ՄՇԱԿՈՒՅԹԻ ՏԱՆ ՎԵՐԱՆՈՐՈԳՈՒՄ ԵՎ ՎԵՐԱԿԱՆԳՆՈՒՄ
ՓՈՓ.	ՄԱՍ. ՔԱՆ.	ԹԵՐԹ	ՓԱՍՏԱԹ.N	ՍՏՈՐԱԳՐ.	ԱՄՍԱԹԻՎ	ՓՈՒԼ: ԱՆ; ԹԵՐԹ: ՃՇ-9; ԹԵՐԹԵՐ:
Տնօրեն՝		Ս.Ղազարյան				ԳԾԱԳՐԻ ԱՆՎԱՆՈՒՄԸ
Ճարտարապետ		Խ.Գրիգորյան				ԲԵՄԻ ՀԱՏԱԿԱԳԻԾ, ԿՏՐՎԱԾՔ 1-1, ԲԵՄԻ ԷԼԵՄԵՆՏՆԵՐԻ ՄԱՍՆԱԳԻՐ
ՆԳՃ		Ս.Ղազարյան				
Նախագծ.		Հ.Ղազարյան				

ARCHICRAFTBIM

ԲԱՆՎՈՐԱԿԱՆ ԳԾԱԳՐԵՐԻ ԱՄՓՈՓԱԳԻՐ		
N/N	ԹԵՐԹԵՐԻ ԱՆՎԱՆՈՒՄ	ԹԵՐԹ
1	2	3
1.	Ընդհանուր տվյալներ	ՋԿ-1
2.	Աշխատանքային ծավալների ամփոփագիր /ջրամատակարարման և կոյուղու ներքին ցանցեր/	ՋԿ-2
3.	I հարկի հատակագիծ ջրի և կոյուղու ներքին ցանցերով	ՋԿ-3
4.	Ջրամատակարարման ներքին ցանցի տարածական սխեմա, կոյուղու կանգնակներ, կոյուղու կտրվածք	ՋԿ-4
5.	Ջրի և կոյուղու արտաքին ցանցերի աշխատանքների ծավալների ամփոփագիր	ԱՋԿ-5
6.	Կյուղու կեղտաջրերի մաքրման հոր, էլեմենտների մասնագիր	ԱՋԿ-6
7.	Ե/բ էլեմենտների նյութերի մասնագիր	ԱՋԿ-7
8.	Ջրաչափական հանգույցի ջերմամեկուսացում: Ջրաչափական հանգույցի տեղադրման գծապատկեր:	ԱՋԿ-8

ԲԱՑԱՏՐԱԳԻՐ

Արագածոտնի մարզի Թալին համայնքի Կաթնաղբյուր բնակավայրի մշակույթի տան ջրամատակարարման և կոյուղու ներքին և արտաքին ցանցերի նախագիծը կատարված է նախագծման առաջադրանքի, գործող ՀՀՇՆ 40–01.01–2014, ՀՀՇՆ 40–01.02–2020, ՀՀՇՆ 40–01.01–2022, ՄՍՊ 4.01-101-2000 հիման վրա:

Նախագծում նախատեսված է ջրամատակարարումն իրականացնելու համար նախագծել ջրագիծ Φ25 տրամագծով, որի սնուցումն իրականացնել տարածքով անցնող ջրագծից: Ջրագծի արտաքին ցանցի մոնտաժը իրականացվում է *Φ25* տրամագծի պոլիեթիլենե խողովակներով, ներքին ցանցի մոնտաժը՝ *Φ25-20* տրամագծի պոլիպրոպիլենե խողովակներով:

Սանտեխնիկական սարքերից կոյուղահոսքը հեռացվում է դեպի նախագծվող կոյուղու ԿԴՀ-1, այնտեղից էլ՝ միացվում է գոյություն ունեցող սեպտիկ հորին: Կոյուղու գծերի մոնտաժը իրականացվում է պոլիվինիլքլորիդե խողովակներից: Կոյուղու խողովակների տակ իրականացնել ավազե նախապատրաստական շերտ /հաստ.-100 մմ/: Բնահողի հետլիցքը կատարել շերտ-շերտ տոփանումով՝ բացառելով կոյուղու խողովակների տեղաշարժը: Բնահողը չպետք է պարունակի 20 մմ-ից մեծ և սուր քարեր:

Կոյուղու և ջրի համակարգերի մոնտաժը կատարվում է համապատասխան աշխատանքի արտադրության գործող նորմերի և կանոնների:

Ստորգետնյա աշխատանքները կատարել այն բոլոր կազմակերպությունների մասնագետների ներկայությամբ, որոնց իրավասության տակ են գտնվում ստորգետնյա կոմունիկացիաները:

ՎԿԱՅԱԿՈՉՄԱՆ ՓԱՍՏԱԹՂԹԵՐԻ ԱՄՓՈՓԱԳԻՐ

ՆՇԱՆԱԿՈՒՄ	*ԱՆՎԱՆՈՒՄ*	*ԾԱՆՈԹՈՒԹՅՈՒՆ*
1	2	3
ՀՀՇՆ 40–01.01–2014	Շենքերի ներքին ջրամատակարարում և ջրահեռացում	
ՀՀՇՆ 40–01.02–2020	Ջրամատակարարում. Արտաքին ցանցեր և կառույցներ	
ՀՀՇՆ 40–01.01–2022	Կոյուղի. Արտաքին ցանցեր և կառուցվածքներ	
ՄՍՊ 4.01-101-2000	«Ջրամատակարարման և կոյուղու համակարգերի պոլիմերային նյութերից խողովակաշարերի նախագծում և մոնտաժում»	

ՊԱՏՎԻՐԱՏՈՒ՝ Թալինի համայնքապետարան ՊԱՏՎԵՐ՝ ՅՅ ԱՄ ԹՅ-ՅԲՄԽԾՁԲ-25/146 ՅԱՏՈՐ՝ 1

ԱՐԱԳԱԾՈՏՆԻ ՄԱՐԶԻ ԹԱԼԻՆ ՀԱՄԱՅՆՔԻ ԿԱԹՆԱՂԲՅՈՒՐ ԲՆԱԿԱՎԱՅՐԻ ՄՇԱԿՈՒՅԹԻ ՏԱՆ ՎԵՐԱՆՈՐՈԳՄԱՆ ԵՎ ՎԵՐԱԿԱՆԳՆՄԱՆ ԱՇԽԱՏԱՆՔՆԵՐ

ՓՈՓ.	ՄԱՍ. ՔԱՆ.	ԹԵՐԹ	ՓԱՍՏԱԹ.N	ՍՏՈՐԱԳՐ.	ԱՄՍԱԹԻՎ
Տնօրեն՝		Ս.Ղազարյան			
Ճարտարապետ		Խ.Գրիգորյան			
ՆԳՃ		Ս.Ղազարյան			
Նախագծ.		Հ.Ղազարյան			

ՓՈՒԼ	ԹԵՐԹ	ԹԵՐԹԵՐ
ԱՆ	ՋԿ-1	

ԳԾԱԳՐԻ ԱՆՎԱՆՈՒՄԸ

Ընդհանուր տվյալներ

ARCHICRAFTBIM

ԿՈՅՈՒՂՈՒ ՆԵՐՔԻՆ ՑԱՆՑԻ ՆՅՈՒԹԵՐԻ ՄԱՍՆԱԳԻՐ

ԹԻՎ	ՄԱԿՆԻՇ	ԱՆՎԱՆՈՒՄ	ՉԱՓՍ	ՉԱՓՄԱՆ ՄԻԱՎՈՐ	ՔԱՆԱԿ
1	2	3	4	5	6
1.		Բնահողի քանդում ձեռքով		$մ^3$	4.0
2.		Նույնի հետլիցք		$մ^3$	3.5
3.		Հիմնատակի կառուցում ավազից		$մ^3$	0.2
4.		Պոլիվինիլքլորիդե խողովակների տեղադրում հողի մեջ	*Φ110*	գծմ	6.0
5.		Նույնը պատի վրա	*Φ110*	գծմ	9.0
6.		Նույնը պատի վրա	*Φ50*	գծմ	2.0
7.		Լվացարանի տեղադրում		լրակազմ	2
8.		Զուգարանակոնքի տեղադրում		լրակազմ	2
9.		Պոլիվինիլքլորիդե ստուգատեղ	*Φ110*	հատ	1
10.		Մաքրիչ	*Φ50*	հատ	1
11.		Պոլիվինիլքլորիդե եռաբաշխիկ 110x110x110		հատ	2
12.		Նույնը 110x110x50		հատ	1
13.		Նույնը 50x50x50		հատ	2
14.		Պոլիվինիլքլորիդե արմունկ 110x110		հատ	3
15.		Անցքերի բացում միջնորմներում 200x200 մմ, L=100 մմ		հատ	3
16.		Անցքերի բացում ե/բ ծածկերում 200x200 մմ, L=300 մմ		հատ	2
17.		Անցքերի բացում բետոնե հիմքերում 400x400 մմ, L=600 մմ		հատ	1
18.		Պոլիվինիլքլորդե խողովակից պատյանի տեղադրում Φ200, L=600մմ		հատ	1
19.		Խցափակում B-12.5 դասի բետոնով δ=0.2 մ		հատ	1
20.		Պատյանի և խողովակի միջև խցափակում առաձգական նյութով L=0.6 մ, δ=0.2 մ		հատ	1

ՋՐԱՄԱՏԱԿԱՐԱՐՄԱՆ ՆԵՐՔԻՆ ՑԱՆՑԻ ՆՅՈՒԹԵՐԻ ՄԱՍՆԱԳԻՐ

ԹԻՎ	ՄԱԿՆԻՇ	ԱՆՎԱՆՈՒՄ	ՉԱՓՍ	ՉԱՓՄԱՆ ՄԻԱՎՈՐ	ՔԱՆԱԿ
1.		Պոլիպրոպիլենե խողովակների տեղադրում	*Φ25*	գծմ	6.0
2.		Նույնը	*Φ20*	գծմ	3.0
3.		Պոլիպրոպիլենե եռաբաշխիկ		հատ	3
4.		Պոլիպրոպիլենե արմունկ		հատ	6
5.		Պոլիպրոպիլենե փականների տեղադրում	*Φ25*	հատ	1
6.		Նույնը	*Φ20*	հատ	4
7.		Խողովակները ամրացնող մասեր	*Φ25*	հատ	1
8.		Նույնը	*Φ20*	հատ	4
9.		Միացում գոյություն ունեցող ջրագծին		հատ	1
10.		Անցքերի բացում միջնորմներում 100x100 մմ, L=100 մմ		հատ	3
11.		Անցքերի բացում բետոնե հիմքերում 200x200 մմ, L=600 մմ		հատ	1
12.		Պոլիվինիլքլորդե խողովակից պատյանի տեղադրում Φ110 , L=600 մմ		հատ	1
13.		Խցափակում B-12.5 դասի բետոնով δ=0.1 մ		հատ	1
14.		Պատյանի և խողովակի միջև խցափակում առաձգական նյութով L=0.6 մ, δ=0.1 մ		հատ	1

ՓՈՓ.	ՄԱՍ. ՔԱՆ.	ԹԵՐԹ	ՓԱՍՏԱԹ.N	ՍՏՈՐԱԳՐ.	ԱՄՍԱԹԻՎ
Տնօրեն՝	Ս.Ղազարյան				
Ճարտարապետ	Խ.Գրիգորյան				
ՆԳճ	Ս.Ղազարյան				
Նախագծ.	Հ.Ղազարյան				

ՊԱՏՎԻՐԱՏՈՒ՝ Թալինի համայնքապետարան ՊԱՏՎԵՐ՝ ՀՀ ԱՄ ԹՀ-ՀԲՄԽԾՁԲ-25/146

ՀԱՏՈՐ՝ 1

ԱՐԱԳԱԾՈՏՆԻ ՄԱՐԶԻ ԹԱԼԻՆ ՀԱՄԱՅՆՔԻ ԿԱԹՆԱՂԲՅՈՒՐ ԲՆԱԿԱՎԱՅՐԻ ՄՇԱԿՈՒՅԹԻ ՏԱՆ ՎԵՐԱՆՈՐՈԳՄԱՆ ԵՎ ՎԵՐԱԿԱՆԳՆՄԱՆ ԱՇԽԱՏԱՆՔՆԵՐ

ԳԾԱԳՐԻ ԱՆՎԱՆՈՒՄԸ

Աշխատանքային ծավալների ամփոփագիր /ջրամատակարարման և կոյուղու ներքին ցանցեր/

ՓՈՒԼ	ԹԵՐԹ	ԹԵՐԹԵՐ
ԱՆ	ՋԿ-2	

ARCHICRAFTBIM

ԱՌԱՋԻՆ ՀԱՐԿԻ ՀԱՏԱԿԱԳԻԾ ՋՐԻ ԵՎ ԿՈՅՈՒՂՈՒ ՆԵՐՔԻՆ ՑԱՆՑԵՐՈՎ

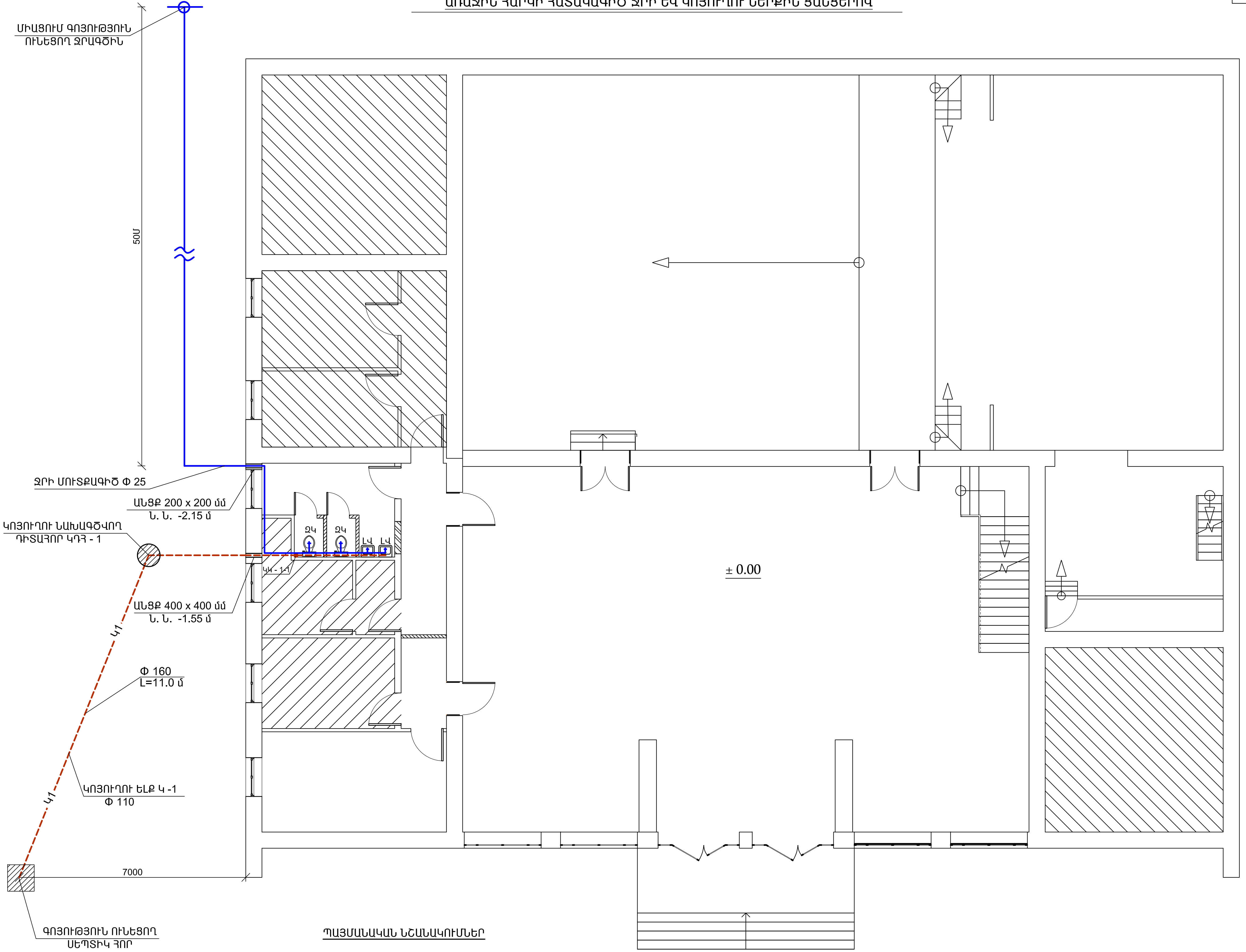

ՊԱՅՄԱՆԱԿԱՆ ՆՇԱՆԱԿՈՒՄՆԵՐ

ԼՎ - ԼՎԱՑԱՐԱՆ

ՋԿ - ՋՈՒԳԱՐԱՆԱԿՈՆՔ

ՋԿ - ՋՐԻ ԿԱՆԳՆԱԿ

ԿԿ - ԿՈՅՈՒՂՈՒ ԿԱՆԳՆԱԿ

						ՊԱՏՎԻՐԱՏՈՒ՝ Թալինի համայնքապետարան ՊԱՏՎԵՐ՝ ՀՀ ԱՄ ԹՀ-ՀԲՄԽԾՁԲ-25/146 ՀԱՏՈՐ՝ 1
						ԱՐԱԳԱԾՈՏՆԻ ՄԱՐԶԻ ԹԱԼԻՆ ՀԱՄԱՅՆՔԻ ԿԱԹՆԱՂԲՅՈՒՐ ԲՆԱԿԱՎԱՅՐԻ ՄՇԱԿՈՒՅԹԻ ՏԱՆ ՎԵՐԱՆՈՐՈԳՄԱՆ ԵՎ ՎԵՐԱԿԱՆԳՆՄԱՆ ԱՇԽԱՏԱՆՔՆԵՐ
ՓՈՓ.	ՄԱՍ. ՔԱՆ.	ԹԵՐԹ	ՓԱՍՏԱԹ.N	ՍՏՈՐԱԳՐ.	ԱՄՍԱԹԻՎ	ՓՈՒԼ: ԱՆ; ԹԵՐԹ: ՋԿ-3; ԹԵՐԹԵՐ:
Տնօրեն՝	Ս.Ղազարյան					ԳԾԱԳՐԻ ԱՆՎԱՆՈՒՄԸ
Ճարտարապետ	Խ.Գրիգորյան					ԱՌԱՋԻՆ ՀԱՐԿԻ ՀԱՏԱԿԱԳԻԾ ՋՐԻ ԵՎ ԿՈՅՈՒՂՈՒ ՆԵՐՔԻՆ ՑԱՆՑԵՐՈՎ
ՆԳճ	Ս.Ղազարյան					
Նախագծ.	Հ.Ղազարյան					ARCHICRAFTBIM

ՋՐԱՄԱՏԱԿԱՐԱՐՄԱՆ ՆԵՐՔԻՆ ՑԱՆՑԻ ՏԱՐԱԾԱԿԱՆ ՍԽԵՄԱ

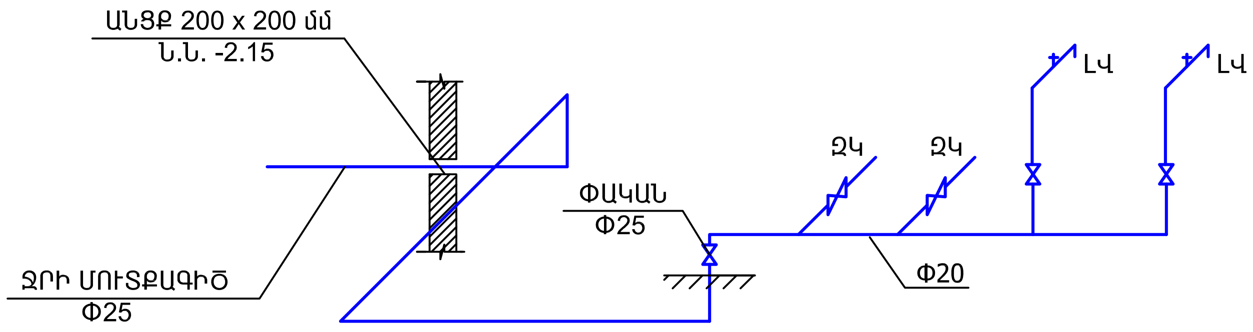

ԿՈՅՈՒՂՈՒ ԿԱՆԳՆԱԿ ԿՈՅՈՒՂՈՒ ՆԵՐՔԻՆ ՑԱՆՑԵՐՈՎ

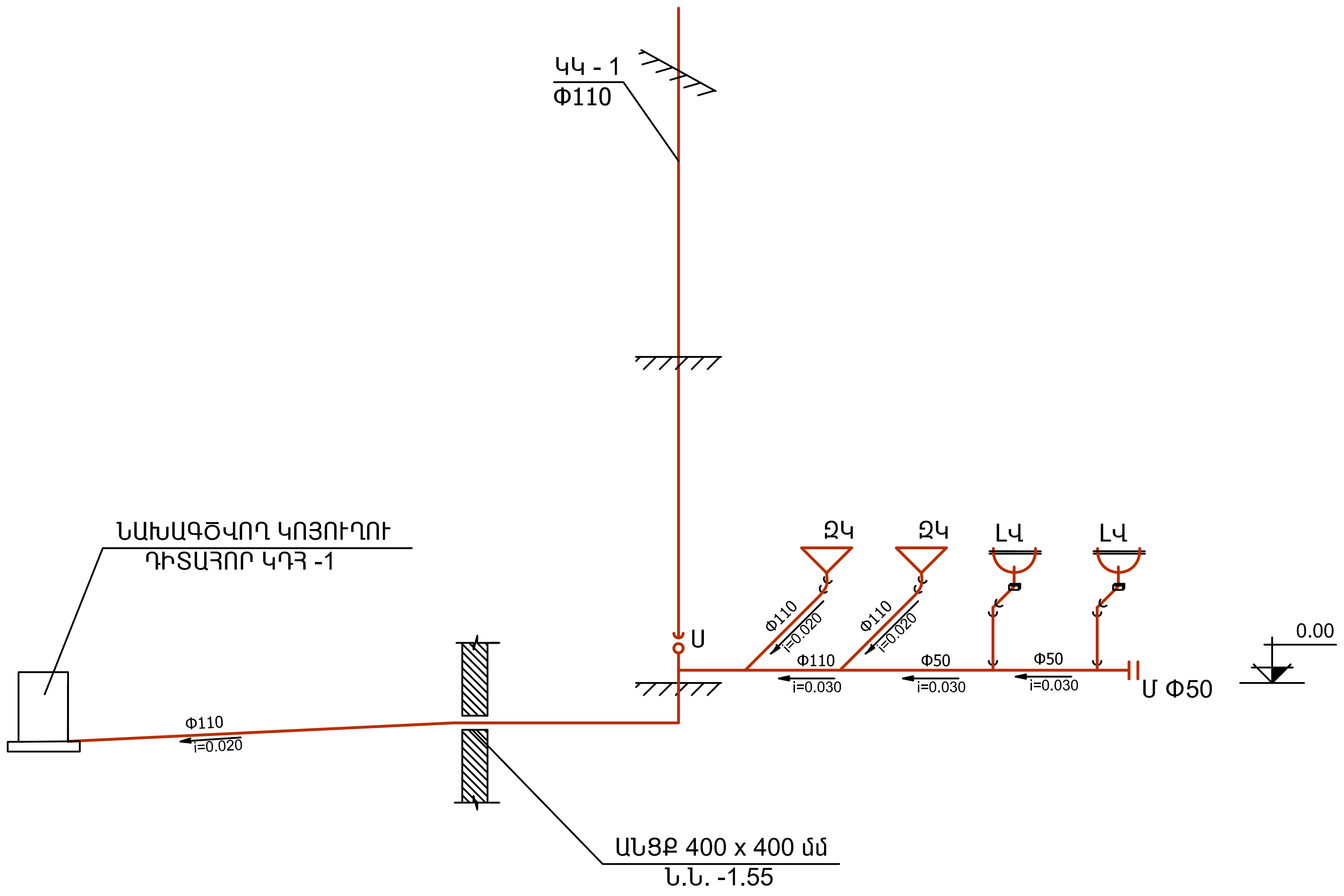

ՊԱՅՄԱՆԱԿԱՆ ՆՇԱՆԱԿՈՒՄՆԵՐ

ԼՎ - ԼՎԱՑԱՐԱՆ

ԶԿ - ԶՈՒԳԱՐԱՆԱԿՈՆՔ

ԿԿ - ԿՈՅՈՒՂՈՒ ԿԱՆԳՆԱԿ

Ս - ՍՏՈՒԳԻՉ

Մ - ՄԱՔՐԻՉ

						ՊԱՏՎԻՐԱՏՈՒ՝ Թալինի համայնքապետարան ՊԱՏՎԵՐ՝ ՀՀ ԱՄ ԹՀ-ՀԲՄԽԾՁԲ-25/146			ՀԱՏՈՐ՝ 1
						ԱՐԱԳԱԾՈՏՆԻ ՄԱՐԶԻ ԹԱԼԻՆ ՀԱՄԱՅՆՔԻ ԿԱԹՆԱՂԲՅՈՒՐ ԲՆԱԿԱՎԱՅՐԻ ՄՇԱԿՈՒՅԹԻ ՏԱՆ ՎԵՐԱՆՈՐՈԳՄԱՆ ԵՎ ՎԵՐԱԿԱՆԳՆՄԱՆ ԱՇԽԱՏԱՆՔՆԵՐ			
ՓՈՓ.	ՄԱՍ. ՔԱՆ.	ԹԵՐԹ	ՓԱՍՏԱԹ.N	ՍՏՈՐԱԳՐ.	ԱՄՍԱԹԻՎ		ՓՈՒԼ	ԹԵՐԹ	ԹԵՐԹԵՐ
							ԱՆ	ԶԿ-4	
Տնօրեն՝		Ս.Ղազարյան				ԳԾԱԳՐԻ ԱՆՎԱՆՈՒՄԸ			
Ճարտարապետ		Խ.Գրիգորյան				ՋՐԱՄԱՏԱԿԱՐԱՐՄԱՆ ՆԵՐՔԻՆ ՑԱՆՑԻ ՏԱՐԱԾԱԿԱՆ ՍԽԵՄԱ, ԿՈՅՈՒՂՈՒ ԿԱՆԳՆԱԿ ԿՈՅՈՒՂՈՒ ՆԵՐՔԻՆ ՑԱՆՑԵՐՈՎ	ARCHICRAFTBIM		
ՆԳԾ		Ս.Ղազարյան							
Նախագծ.		Հ.Ղազարյան							

ՋՐԱՄԱՏԱԿԱՐԱՐՄԱՆ ԱՐՏԱՔԻՆ ՑԱՆՑԻ ՆՅՈՒԹԵՐԻ ՄԱՍՆԱԳԻՐ

ԹԻՎ	ՄԱԿՆԻՇ	ԱՆՎԱՆՈՒՄ	ՉԱՓՍ	ՉԱՓՄԱՆ ՄԻԱՎՈՐ	ՔԱՆԱԿ
1	2	3	4	5	6
1.		Խրամուղու փորում էքսկավատորով III կարգի գրունտներում		մ^3	45.0
2.		Նույնը ձեռքով		մ^3	5.0
3.		Հիմնատակի կառուցում ավազից /հաստ.-100 մմ/		մ^3	2.2
4.		Պոլիէթիլենե ճնշումային խողովակների տեղադրում PE100 PN 16	*DN25*2.3*	գծմ	53.0
5.		Պոլիէթիլենե արմունկ	*DN 25*	հատ	2
6.		Միացում գործող ջրագծին *DN 25* տրամագծի խողովակով		հատ	1
7.		Պոլիմերավազային դիտահորի տեղադրում 1200*600 մմ		լրակազմ	1
8.		Ջրաչափի տեղադրում	*Φ20*	հատ	1
9.		Զտիչի տեղադրում	*Φ25*	հատ	1
10.		Հետադարձ փական	*Φ25*	հատ	1
11.		Պողպատե փական	*Φ25*	լրակազմ	1
12.		Համակարգի հիդրավլիկ փորձարկում		գծմ	53.0
13.		Համակարգի ախտահանում		գծմ	53.0
14.		Բնահողի հետլիցք բուլդոզերով տոփանումով		մ^3	29.0
15.		Փափուկ բնահողի հետլիցք տոփանումով		մ^3	14.0
16.		Նույնը, ձեռքով		մ^3	5.0
17.		Ավելորդ գրունտի բարձում և տեղափոխում		մ^3	16.0

ԿՈՅՈՒՂՈՒ ԱՐՏԱՔԻՆ ՑԱՆՑԻ ՆՅՈՒԹԵՐԻ ՄԱՍՆԱԳԻՐ

ԹԻՎ	ՄԱԿՆԻՇ	ԱՆՎԱՆՈՒՄ	ՉԱՓՍ	ՉԱՓՄԱՆ ՄԻԱՎՈՐ	ՔԱՆԱԿ
1	2	3	4	5	6
1.		Խրամուղու փորում էքսկավատորով III կարգի գրունտներում		մ^3	7.0
2.		Նույնը ձեռքով		մ^3	1.0
3.		Հիմնատակի կառուցում ավազից /հաստ.-100 մմ/		մ^3	0.7
4.		Կոյուղու պոլիմերային ծալքավոր խողովակների տեղադրում	*DN160*	գծմ	11.0
5.		Միացում սեպտիկ հորին		հատ	1
6.		Ե/բ կոյուղու դիտահորի տեղադրում	*Φ1000*	հատ	1
7.		Ե/բետոնե դիտահորի օղակների տեղադրում	*Φ1000*	հատ	1
8.		Բետոն դիտահորի հատակի համար B-15		մ^3	0.15
9.		Ե/բետոնե դիտահորի կափարիչի տեղադրում թուջե մտոցի հետ միասին	*Φ700*	հատ	1
10.		Բնահողի հետլիցք բուլդոզերով տոփանումով		մ^3	4.0
11.		Փափուկ բնահողի հետլիցք տոփանումով		մ^3	3.0
12.		Նույնը ձեռքով		մ^3	1.0

ՊԱՏՎԻՐԱՏՈՒ՝ Թալինի համայնքապետարան ՊԱՏՎԵՐ՝ ՀՀ ԱՄ ԹՀ-ՀԲՄԽԾՁԲ-25/146

ՀԱՏՈՐ՝ 1

ԱՐԱԳԱԾՈՏՆԻ ՄԱՐԶԻ ԹԱԼԻՆ ՀԱՄԱՅՆՔԻ ԿԱԹՆԱՂԲՅՈՒՐ ԲՆԱԿԱՎԱՅՐԻ ՄՇԱԿՈՒՅԹԻ ՏԱՆ ՎԵՐԱՆՈՐՈԳՄԱՆ ԵՎ ՎԵՐԱԿԱՆԳՆՄԱՆ ԱՇԽԱՏԱՆՔՆԵՐ

ՓՈՓ.	ՄԱՍ. ՔԱՆ.	ԹԵՐԹ	ՓԱՍՏԱԹ.N	ՍՏՈՐԱԳՐ.	ԱՄՍԱԹԻՎ
Տնօրեն՝		Ս.Ղազարյան			
Ճարտարապետ		Խ.Գրիգորյան			
ՆԳճ		Ս.Ղազարյան			
Նախագծ.		Հ.Ղազարյան			

ՓՈՒԼ	ԹԵՐԹ	ԹԵՐԹԵՐ
ԱՆ	ԱՋԿ-5	

ԳԾԱԳՐԻ ԱՆՎԱՆՈՒՄԸ

Ջրի և կոյուղու արտաքին ցանցերի աշխատանքների ծավալների ամփոփագիր

ARCHICRAFTBIM

V=5.0 մ^3 ԾԱՎԱԼՈՎ ԿՈՅՈՒՂՈՒ ԿԵՂՏԱՋՐԵՐԻ ՄԱՔՐՄԱՆ ՀՈՐԻ ՀԱՏԱԿԱԳԻԾ Մ 1 : 50

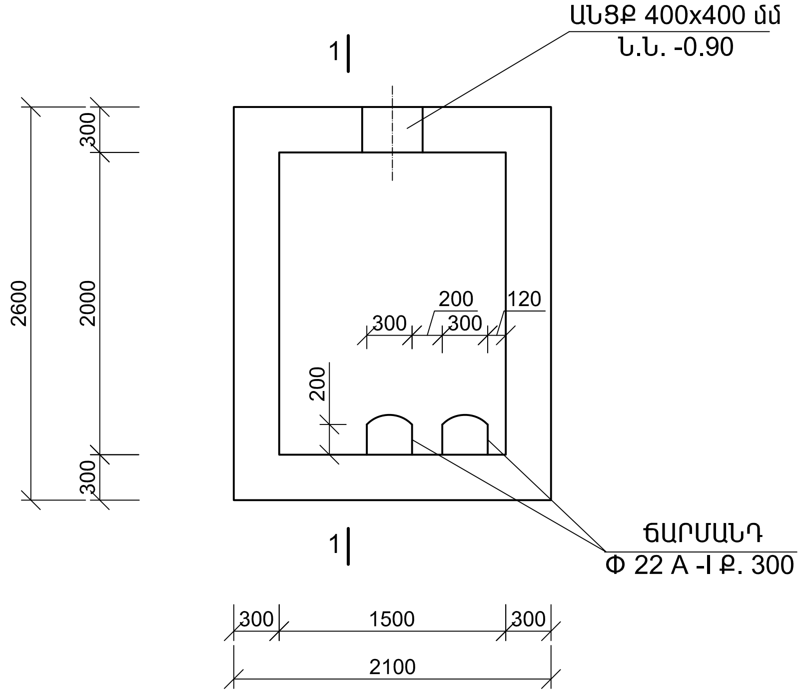

ԿՏՐՎԱԾՔ 1 - 1

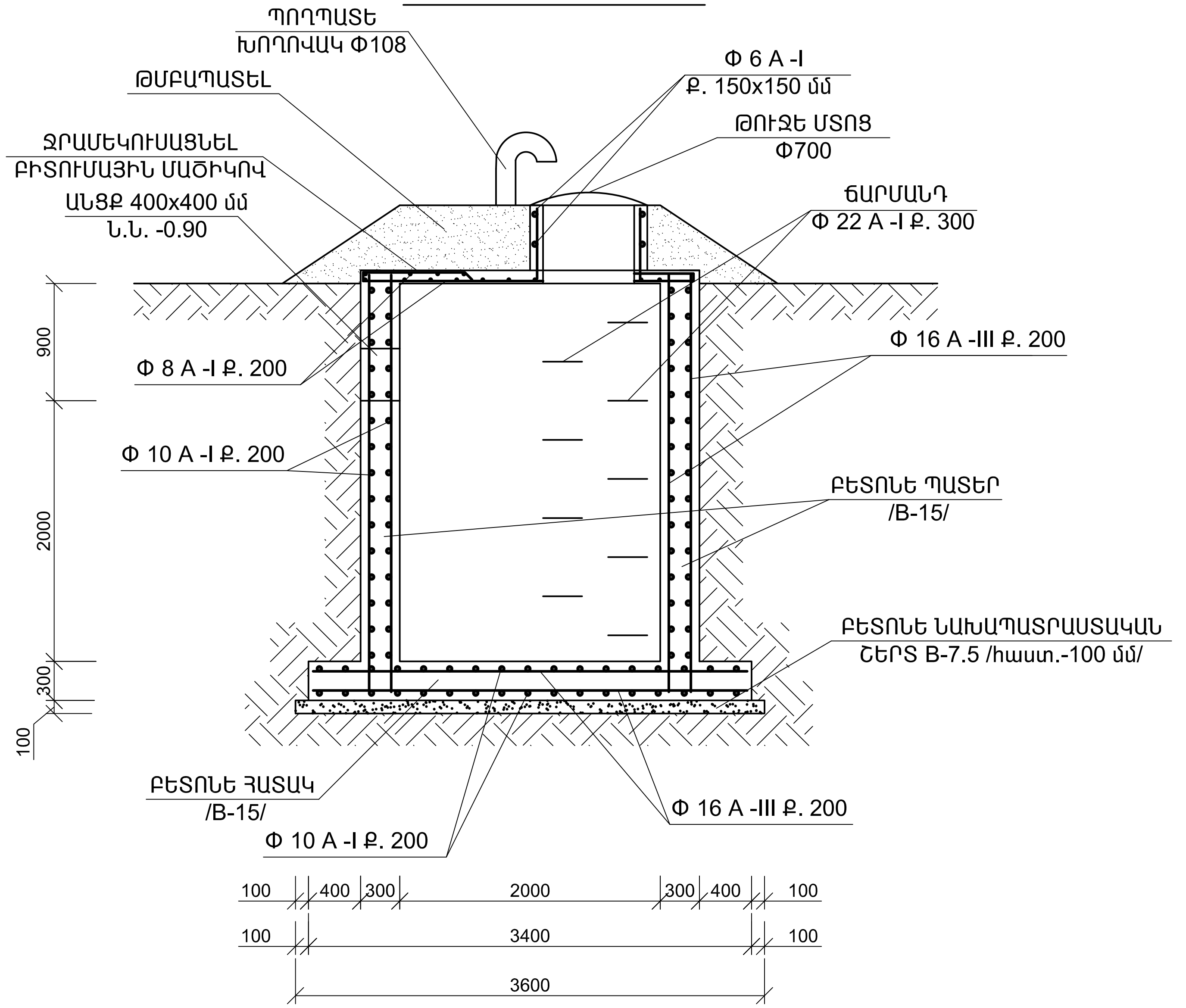

ԾԱԾԿԻ ՀԱՏԱԿԱԳԻԾ Մ 1 : 50

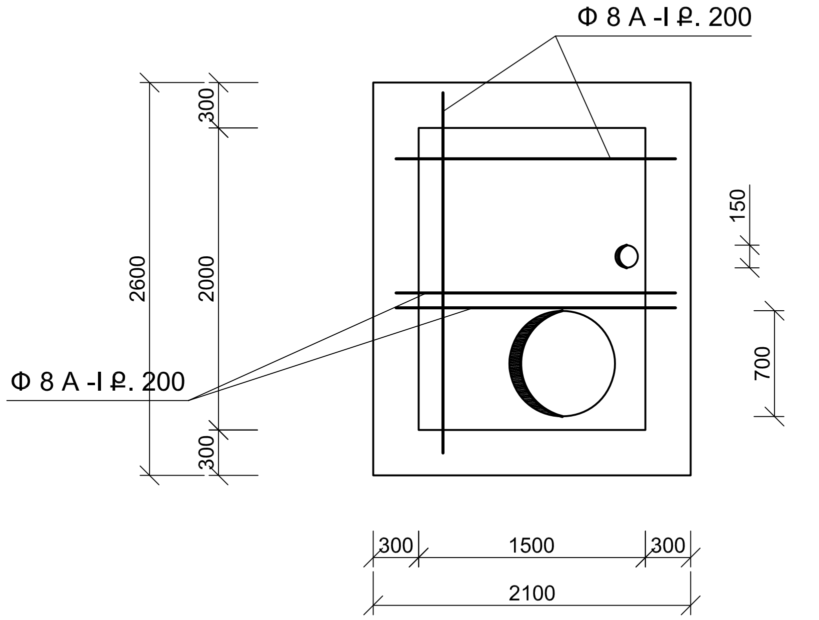

ԾԱՆՈԹՈՒԹՅՈՒՆ

1. ՊԱՏԵՐԸ ԵՎ ՀԱՏԱԿԸ ԻՐԱԿԱՆԱՑՆԵԼ ՍՈՒԼՖԱՏԱԿԱՅՈՒՆ ՑԵՄԵՆՏՈՎ
2. ԱՆՑՔԵՐԻ ՀԱՏՎԱԾՈՒՄ ՏԵՂԱԴՐԵԼ ԵՐԿԱԿԻ ԱՄՐԱՆԱՁՈՂԵՐ

						ՊԱՏՎԻՐԱՏՈՒ՝ Թալինի համայնքապետարան ՊԱՏՎԵՐ՝ ՀՀ ԱՄ ԹՀ-ՀԲՄԽԾՁԲ-25/146			ՀԱՏՈՐ՝ 1
						ԱՐԱԳԱԾՈՏՆԻ ՄԱՐԶԻ ԹԱԼԻՆ ՀԱՄԱՅՆՔԻ ԿԱԹՆԱՂԲՅՈՒՐ ԲՆԱԿԱՎԱՅՐԻ ՄՇԱԿՈՒՅԹԻ ՏԱՆ ՎԵՐԱՆՈՐՈԳՄԱՆ ԵՎ ՎԵՐԱԿԱՆԳՆՄԱՆ ԱՇԽԱՏԱՆՔՆԵՐ			
ՓՈՓ.	ՄԱՍ. ՔԱՆ.	ԹԵՐԹ	ՓԱՍՏԱԹ.N	ՍՏՈՐԱԳՐ.	ԱՄՍԱԹԻՎ		ՓՈՒԼ	ԹԵՐԹ	ԹԵՐԹԵՐ
Տնօրեն՝	Ս.Ղազարյան					ԳԾԱԳՐԻ ԱՆՎԱՆՈՒՄԸ	ԱՆ	ԱՋԿ-6	
Ճարտարապետ	Խ.Գրիգորյան					Կյուղու կեղտաջրերի մաքրման հոր, էլեմենտների մասնագիր	ARCHICRAFTBIM		
ՆԳՃ	Ս.Ղազարյան								
Նախագծ.	Հ.Ղազարյան								

Ե/Բ ԷԼԵՄԵՆՏՆԵՐԻ ՆՅՈՒԹԵՐԻ ՄԱՍՆԱԳԻՐ

ԴԻՐՔԸ	ՆՇԱՆԱԿՈՒՄԸ	ԱՆՎԱՆՈՒՄԸ	ՔԱՆԱԿԸ հատ	ՔԱՇԸ կգ	ԾԱՆՈԹՈՒԹՅՈՒՆ
		Ե/Բ ՀԱՏԱԿԻ ՄԻԱՁՈՒՅԼ ՍԱԼ ՄՍ - 1	1		
1		Փ16 A III L=2850 մմ	38	171.0	
2		Փ10 A I L=3350 մմ	28	58.0	
		ՆՅՈՒԹ ԲԵՏՈՆ B - 15			3.0 Մ^3
		Ե/Բ ՄԻԱՁ. ՊԱՏԵՐ ՄՊ-1	1		
3		Փ16 A- III L=3150 մմ	94	468.0	
4		Փ10 A- I L=2550 մմ	60	95.0	
5		Փ10 A- I L=2050 մմ	60	76.0	
		ՆՅՈՒԹ ԲԵՏՈՆ B - 15			7.2 Մ^3
		Ե/Բ ՄԻԱՁ. ԾԱԾԿԻ ՍԱԼ ՄՍ-1	1		
6		Փ8 A- I L=2550 մմ	10	41.0	
7		Փ8 A- I L=2050 մմ	12	39.0	
8		Փ8 A- I L=3750 մմ	10	15.0	
9		Փ8 A- I L=3250 մմ	12	16.0	
		ՆՅՈՒԹ ԲԵՏՈՆ B - 15			0.6 Մ^3
		ՄՏՈՑԻ ՊԱՏԵՐ	1		
10		Փ6 A I L=2200 մմ	2	1.0	
11		Փ6 A I L=300 մմ	14	1.0	
		ԲԵՏՈՆ B - 15			0.2 Մ^3
12		ՃԱՐՄԱՆԴ Փ22 A- I L=1100 մմ	9	30.0	

ԱՇԽԱՏԱՆՔՆԵՐԻ ՄԱՍՆԱԳԻՐ

1. ԲՆԱՀՈՂԻ ՄՇԱԿՈՒՄ ՄԵԽԱՆԻԶՄՈՎ - 44.0 մ^3
2. ՆՈՒՅՆԸ ՁԵՌՔՈՎ -2.0 մ^3
3. ԲՆԱՀՈՂԻ ՀԵՏԼԻՑՔ ՄԵԽԱՆԻԶՄՈՎ - 25.0 մ^3
4. ԲՆԱՀՈՂԻ ՀԵՏԼԻՑՔ ՁԵՌՔՈՎ - 2.0 մ^3
5. ԱՎԵԼՈՐԴ ԲՆԱՀՈՂԻ ԲԱՐՁՈՒՄ ԵՎ ՏԵՂԱՓՈԽՈՒՄ ՄԻՆՉԵՎ 100.0 մ - 19.0 մ^3
6. Ե/ԲԵՏՈՆԵ ՊԱՏԵՐԻ ԵՎ ԾԱԾԿԻ ՋՐԱՄԵԿՈՒՍԱՑՈՒՄ ԲԻՏՈՒՄԱՅԻՆ ՄԱԾԻԿՈՎ - 33.0 մ^2
7. ԲԵՏՈՆԵ ՆԱԽԱՊԱՏՐԱՍՏԱԿԱՆ ՇԵՐՏԻ ԻՐԱԿԱՆԱՑՈՒՄ B-7.5 /հաստ.-100 մմ/ -1.2 մ^3
8. ԹՈՒՋԵ ՄՏՈՑԻ ՏԵՂԱԴՐՈՒՄ Փ700 - 1 հատ
9. ՊՈՂՊԱՏԵԵ ԽՈՂՈՎԱԿԻ ՏԵՂԱԴՐՈՒՄ Փ108 - 2.0 մ
10. ՀԱՏԱԿՆԵՐԻ ՍՈՒԼՖԱՏԱԿԱՅՈՒՆ Ց/ԱՎԱԶԱՅԻՆ ՀԱՐԹԵՑՈՒՑԻՉ ՇԵՐՏԻ ԻՐԱԿԱՆԱՑՈՒՄ /հաստ.-20 մմ/ -3.0 մ^2
11. ՊԱՏԵՐԻ ՍՎԱՂՈՒՄ ՍՈՒԼՖԱՏԱԿԱՅՈՒՆ Ց/ԱՎԱԶԱՅԻՆ ՇԱՂԱԽՈՎ - 21.0 մ^2
12. ՊՈՂՊԱՏԵ ԽՈՂՈՎԱԿԻ ՅՈՒՂԱՆԵՐԿՈՒՄ - 0.7 մ^2

						ՊԱՏՎԻՐԱՏՈՒ՝ Թալինի համայնքապետարան ՊԱՏՎԵՐ՝ ՀՀ ԱՄ ԹՀ-ՀԲՄԽԾՁԲ-25/146			ՀԱՏՈՐ՝ 1
						ԱՐԱԳԱԾՈՏՆԻ ՄԱՐԶԻ ԹԱԼԻՆ ՀԱՄԱՅՆՔԻ ԿԱԹՆԱՂԲՅՈՒՐ ԲՆԱԿԱՎԱՅՐԻ ՄՇԱԿՈՒՅԹԻ ՏԱՆ ՎԵՐԱՆՈՐՈԳՄԱՆ ԵՎ ՎԵՐԱԿԱՆԳՆՄԱՆ ԱՇԽԱՏԱՆՔՆԵՐ			
ՓՈՓ.	ՄԱՍ. ՔԱՆ.	ԹԵՐԹ	ՓԱՍՏԱԹ.N	ՍՏՈՐԱԳՐ.	ԱՄՍԱԹԻՎ		ՓՈՒԼ	ԹԵՐԹ	ԹԵՐԹԵՐ
Տնօրեն՝	Ս.Ղազարյան					ԳԾԱԳՐԻ ԱՆՎԱՆՈՒՄԸ	ԱՆ	ԱՋԿ-7	
Ճարտարապետ	Խ.Գրիգորյան					Ե/բ էլփմփնտների նյութերի մասնագիր	ARCHICRAFTBIM		
ՆԳՃ	Ս.Ղազարյան								
Նախագծ.	Հ.Ղազարյան								

Ջրաչափական հանգույցի ջերմամեկուսացում

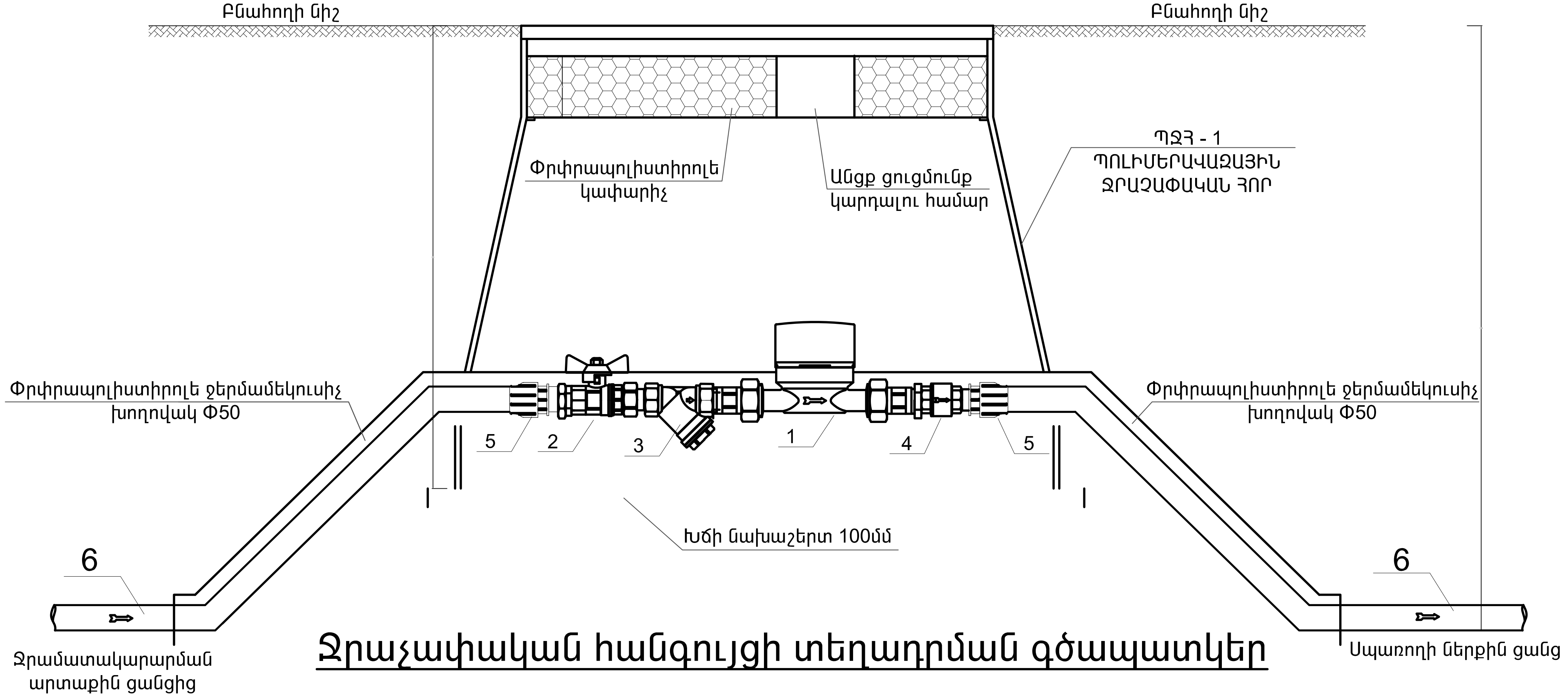

Ջրաչափական հանգույցի տեղադրման գծապատկեր

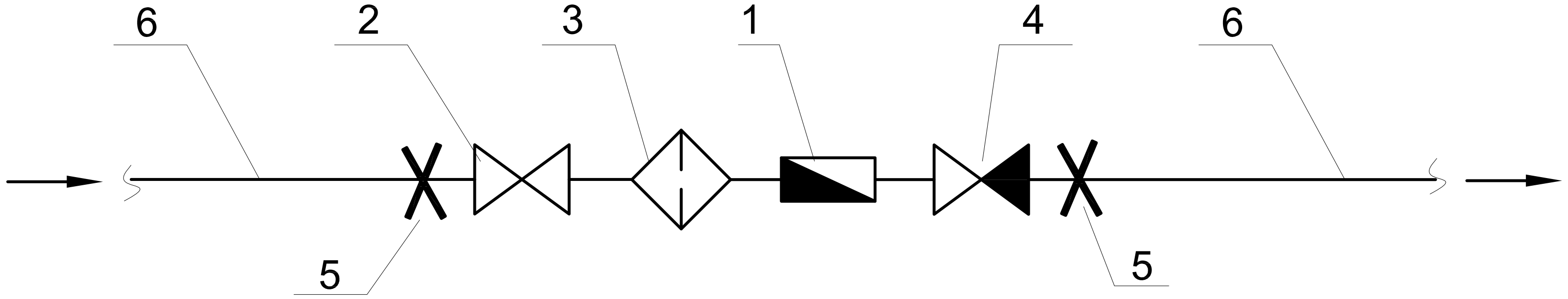

Անվանացանկ

	Անվանում	Չափ
1	Ջրաչափ	Φ 20
2	Գնդիկավոր փական	Φ 25
3	Կեղտորսիչ	Φ 25
4	Հետադարձ փական	Φ 25
5	Pe / St Կցորդիչ	Φ 25x1 ``
6	PN10 ՊԷ Խողովակ	de25

Ջրաչափական հանգույցի տեսք

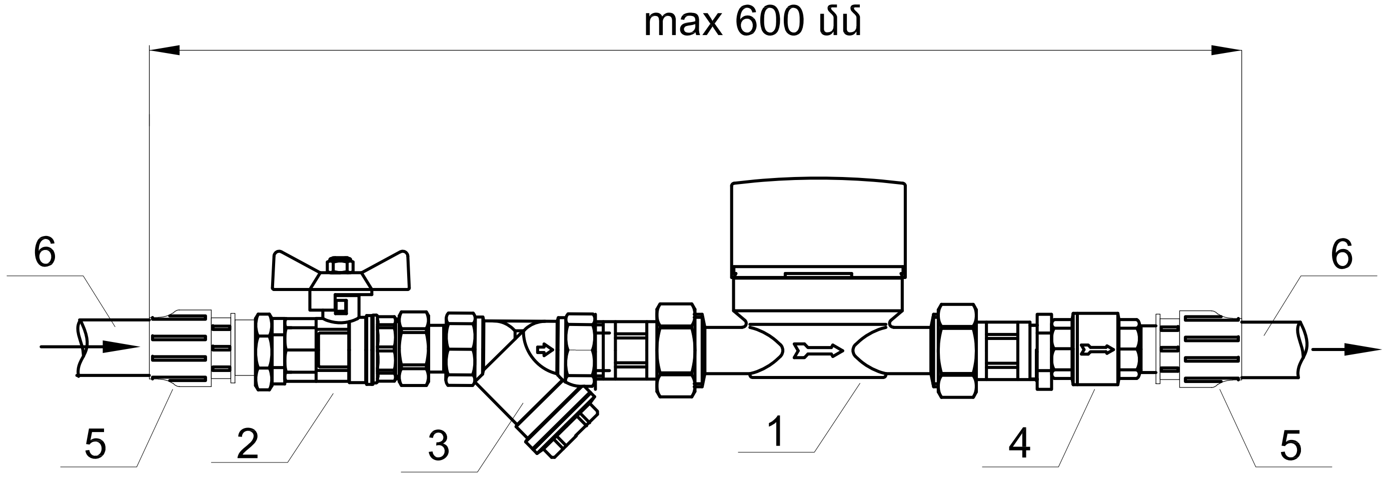

Փոփ.	Քան. տեղ.	Թերթ	Փաստաթ.N	Ստորագր.	Ամսաթիվ
Տնօրեն՝		Ս.Ղազարյան			
Ճարտարապետ		Խ.Գրիգորյան			
ՆԳՃ		Ս.Ղազարյան			
Նախագծ.		Հ.Ղազարյան			

ՊԱՏՎԻՐԱՏՈՒ՝ Թալինի համայնքապետարան ՊԱՏՎԵՐ՝ ՀՀ ԱՄ ԹՀ-ՀՓՄԽԾՁԲ-25/146 ՀԱՏՈՐ՝ 1

ԱՐԱԳԱԾՈՏՆԻ ՄԱՐԶԻ ԹԱԼԻՆ ՀԱՄԱՅՆՔԻ ԿԱԹՆԱՂԲՅՈՒՐ ԲՆԱԿԱՎԱՅՐԻ ԽՄԵԼՈՒ ՋՐԻ ՆԵՐՔԻՆ ՑԱՆՑԻ ՎԵՐԱԿԱՌՈՒՑՄԱՆ ԵՎ ՆՈՐՈԳՄԱՆ ԱՇԽԱՏԱՆՔՆԵՐ

ԳԾԱԳՐԻ ԱՆՎԱՆՈՒՄԸ

Փուլ	Թերթ	Թերթեր
ԱՆ	ՋՄԿ-8	

Ջրաչափական հանգույցի ջերմամեկուսացում: Ջրաչափական հանգույցի տեղադրման գծապատկեր:

Հիմնական լրակազմի "ԷL" մակնիշի աշխատանքային գծագրերի ամփոփագիր

Թերթ	Անվանում	Ծանոթագրութ.
1	ԸՆԴՀԱՆՈՒՐ ՏՎՅԱԼՆԵՐ	ԷL-1
2	ԷԼԵԿՏՐԱՍԱՐՔԱՎՈՐՈՒՄՆԵՐԻ ԵՎ ՆՅՈՒԹԵՐԻ ՄԱՍՆԱԳԻՐ	ԷL-2
3	ԼՈՒՍԱՎՈՐՈՒԹՅԱՆ ԷԼԵԿՏՐԱՍԱՐՔԱՎՈՐՈՒՄՆԵՐԻ ԲԱՇԽՈՒՄԸ 1-ԻՆ ՀԱՐԿԻ ՀԱՏԱԿԱԳԾՈՒՄ	ԷL-3
4	ԼՈՒՍԱՎՈՐՈՒԹՅԱՆ ԷԼԵԿՏՐԱՍԱՐՔԱՎՈՐՈՒՄՆԵՐԻ ԲԱՇԽՈՒՄԸ 2-ՐԴ ՀԱՐԿԻ ՀԱՏԱԿԱԳԾՈՒՄ	ԷL-4
5	ՈՒԺԱՅԻՆ ԷԼԵԿՏՐԱՍԱՐՔԱՎՈՐՈՒՄՆԵՐԻ ԲԱՇԽՈՒՄԸ 1-ԻՆ ՀԱՐԿԻ ՀԱՏԱԿԱԳԾՈՒՄ	ԷL-5
6	ԲՎ ՀԱՇՎԱՐԿԱՅԻՆ ՍԽԵՄԱ	ԷL-6

Առաջարկվող և վկայակոչվող փաստաթղթերի ամփոփագիր

Նշանակում	Անվանում	Ծանոթագրութ.
	Վկայակոչվող փաստաթղթեր	
5.407-112	Լուսավորության խմբային վահանակների տեղակայումը:	
ՀՀՇՆ 22-03-2017	Բնական և արհեստական լուսավորություն:	
СНиП 3.05.06-85	Էլեկտրատեխնիկական սարքավորանքներ:	
5.407-11	Էլեկտրակայանքների հողակցումն ու զրոյակցումը:	

Ընդհանուր ցուցումներ

Կաթնաղբյուր բնակավայրի մշակույթի տան շենքի մի հատվածի էլեկտրասարքավորումների (էլեկտրասնուցման, լուսավորության) սույն նախագծի մշակման համար ծառայել են հետևյալ ելակետային փաստա- թղթերն ու տվյալները.

ա. ճարտարապետա-շինարարական առաջադրանքը,

բ. նախագծային առաջադրանքը

Սպառիչի էլեկտրաընդունիչների պահանջվող հզորությունն է 6.1 կՎտ , իսկ լարումն ընդունված է` 220 Վ: Էլեկտրաընդունիչների էլեկտրամատակարարման, ինչպես նաև ներքին լուսավորության նպատակով նախատեսված է տեղադրել բաշխիչ վահանը` (ԲՎ) կազմված ավտոմատ անջատիչներից, պաշտպանիչ և կոմուտացիոն սարքերից:

Համաձայն СП31-110-2003 «Բնակելի և հասարակական շենքերի նախագծումն ու մոնտաժը» սահմանված կանոնների հրահանգի 9.1-րդ գլխի միաֆազ խմբային գծերը անհրաժեշտ է իրականացնել 3 -լարանի,առանձին N և PE հաղորդա- գծերով: Որի համաձայն բաշխիչ ցանցը նախատեսված է պղնձե 3-լարով հաղորդագծով:

Լուսատեխնիկական հաշվարկները կատարված են «Լուսավորության հաշվարկ» էլեկտրոնային հատուկ ծրագրով, ելնելով սենյակների երկրաչափական չափերից, լույսի անդրադարձման և այլ պարամետրերից, իսկ սենյակների լուսավորվածությունն ընդունված է համաձայն ՀՀՇՆ 22-03-2017 «Արհեստական և բնական լուսավորում» շինարարական նորմերում բերված լուսավորության նորմատիվ արժեքների: Լուսատուներն (ՀՀ-ի տարածքում առաքվող) ընդունված են LED լամպերով` համաձայն նախագծային առաջադրանքի:

Լուսավորությունը նախատեսված է հետևյալ տեսակների` աշխատանքային, վթարային և էվակուացիոն:

Ներքին լուսավորության ցանցերն ընդունված է ВВГнг - LS-3x1.5 մմ^2 մակնիշի ու հատույթի, բազմալար ջիղերով մալուխով, անցկացրած պատերով` փակ - սվաղի տակ, և առաստաղով`(կախովի առաստաղի թիկունքով) ՊՎՔ խողովակով :

Վարդակային ցանցերն ընդունված են` բաշխիչ վահանից մինչև բաժանարար տուփ` ВВГнг-- 3x4.0 մմ^2 և ВВГнг-- 3x2.5 մմ^2 , իսկ բաժանարար տուփից մինչև վարդակ` ВВГ нг- 3x2.5 մմ$^2$ մակնիշի ու հատույթի, բազմալար ջիղերով մալուխով, անցկացրած պատերով ` փակ - սվաղի տակ :

ԳԲՎ-ից սնուցումը մինչև բաշխիչ վահան((ԲՎ) նախատեսված է ВВГ нг- 3x6.0 մմ^{2}մակնիշի մալուխով, անցկացրած պատերով` փակ - սվաղի տակ` ՊՎՔ խողովակով:

Մարդկանց էլեկտրական հոսանքից խոցելուց պաշտպանելու նպատակով նախատեսված է վարդակային գծի և ուժային սարքավորումների սկզբում` բ/վահանում (ԲՎ) տեղադրել դիֆավտոմատ անջատիչներ :

Բաշխիչ վահանը առաջարկվում է տեղադրել հատակից 1.5մ բարձրության վրա, անջատիչները և վարդակները առաջարկվում է տեղադրել հատակից 1.3 մ բարձրության վրա:

Էլեկտրամոնտաժային աշխատանքները անհրաժեշտ է կատարել СНиП 3.05.06-85 շինարարական նորմերի, տեխնիկական կանոնակարգերի և ՀՀ - ում գործող այլ կանոնների ու նորմերի համաձայն, պահպանելով աշխատանքի անվտանգության կանոնները:

ՓՈՓ.	ՄԱՍ. ՔԱՆ.	ԹԵՐԹ	ՓԱՍՏԱԹ.N	ՍՏՈՐԱԳՐ.	ԱՄՍԱԹԻՎ
Տնօրեն`		Ս.Ղազարյան			
Ճարտարապետ		Խ.Գրիգորյան			
ՆԳՃ		Ս.Ղազարյան			
Նախագծ.		Մ.Համբարձումյան			

ՊԱՏՎԻՐԱՏՈՒ` Թալինի համայնքապետարան ՊԱՏՎԵՐ` ՀՀ ԱՄ ԹՀ-ՀԲՄԽԾՁԲ-25/146

ՀԱՏՈՐ` 1

ԱՐԱԳԱԾՈՏՆԻ ՄԱՐԶԻ ԹԱԼԻՆ ՀԱՄԱՅՆՔԻ ԿԱԹՆԱՂԲՅՈՒՐ ԲՆԱԿԱՎԱՅՐԻ ՄՇԱԿՈՒՅԹԻ ՏԱՆ ՎԵՐԱՆՈՐՈԳՄԱՆ ԵՎ ՎԵՐԱԿԱՆԳՆՄԱՆ ԱՇԽԱՏԱՆՔՆԵՐ

ՓՈՒԼ	ԹԵՐԹ	ԹԵՐԹԵՐ
ԱՆ	ԷL - 1	

ԳԾԱԳՐԻ ԱՆՎԱՆՈՒՄԸ

ԸՆԴՀԱՆՈՒՐ ՏՎՅԱԼՆԵՐ

ARCHICRAFTBIM

Հ/Հ	Անվանում Տեխնիկական տվյալներ	Նշանակում Տիպ Մակնիշ	Չ/մ	Քանակ	Ծանոթագր.
	1. Ուժային էլեկտրասարքավորումների մոնտաժում				
1	Միաբևեռ ավտոմատ անջատիչ C դասի, 6kA կոմուտացիոն ունակությամբ, 220V, 40 A - բաշխման		հատ	1	ԳԲՎ գոյություն ունեցող
2	Բաշխիչ վահան $U_н$ ~380/220V, $I_н$=50 A կազմված.		լր-գմ	1	ԲՎ
2.1	Վահանակ պոլիստիրոլե 12-մոդուլանոց		հատ	1	
2.2	Միաբևեռ ավտոմատ անջատիչ C դասի, 6kA կոմուտացիոն ունակությամբ, 220V, 40 A - ներանցման		հատ	1	
2.3	Միաբևեռ ավտոմատ անջատիչ C դասի, 6kA կոմուտացիոն ունակությամբ, 220V, 16 A - բաշխման		հատ	3	
2.4	Դիֆավտոմատ անջատիչ C դասի,AC տիպի, 2P, 30mA, 16A, 6kA		հատ	1	
2.5	Դիֆավտոմատ անջատիչ C դասի,AC տիպի, 2P, 30mA, 25A, 6kA		հատ	1	
3	Երկտեղ վարդակ շտեպսելային երկբևեռ, 3-րդ հողանցման կոնտակտով, փակ տեղադրման, IP20 պ/ա, 220V, 16A		հատ	5	
4	Վարդակ շտեպսելային երկբևեռ, 3-րդ հողանցման կոնտակտով, փակ տեղադրման, IP20 պ/ա, 220V, 16A		հատ	10	
5	Տուփ վարդակի և անջատիչի տեղադրման		հատ	27	
6	Տուփ բաժանարար փակ տեղադրման		հատ	20	
7	Փորակ վարդակի,անջատիչի և բաժանարար տուփի համար		հատ	47	
8	Ակոսի քանդում և վերականգնում մալուխի անցկացման համար (ներկել համապատասխան գույնի ներկով)		մ	350	
9	Խոռոչի փորում պատի վրա, չափս. 335x285x80 մմ		հատ	1	վահանակի տեղադրման
10	Միջհարկային ծածկի ծակում L=400մմ, D=25մմ		հատ	1	
11	Մալուխ ուժային U~0,66kV պղնձե ջիղերով ՊՎՔ մեկուսացումով, կտրվ. 3x6,0մմ²		մ	20	
12	Նույնը, կտրվ. 3x4 մմ²		մ	30	
13	Նույնը, կտրվ. 3x2.5 մմ²		մ	115	
14	Մալուխային ամրակ		հատ	1100	
15	ՊՎՔ խողովակ(гофра) d =25 մմ		մ	20	

Հ/Հ	Անվանում Տեխնիկական տվյալներ	Նշանակում Տիպ Մակնիշ	Չ/մ	Քանակ	Ծանոթագր.
	2. Լուսավորության էլեկտրասարքավորումների մոնտաժում				
1	Լուսադիոդային լուսատու ներկառուցվող 40W LED ,IP20,4800lm, 4100k	ARMSTRONG	հատ	28	
2	Լուսադիոդային լուսատու ներկառուցվող 40W LED ,IP20,4800lm, 4100k վթարային սնուցման բլոկով,վթարային ռեժիմում աշխատելու ժամանակը` 1ժամ	ARMSTRONG	հատ	4	Վ
3	Լուսադիոդային լուսատու առաստաղի 36W LED ,IP20,3960lm, 4100k		հատ	2	
4	Լուսադիոդային լուսատու 10W LED, ներկառուցվող, IP44,1000lm,4000k		հատ	4	
5	Լուսադիոդային լուսատու 30W LED, պատի/առ-ի IP20,3300lm,5000k		հատ	8	
6	Լուսադիոդային լուսատու 30W LED, առ-ի IP20,3600lm,5000k		հատ	2	
7	Լուսատու մարտկոցով 3.6W -LED լամպով,«EXIT» ցուցանակով,պատի,IP65		հատ	3	ԵԼՔ
8	Անջատիչ միաբևեռ մեկստեղնավոր փակ տեղադրման ~250 V, 6 A , IP20		հատ	9	
9	Անջատիչ միաբևեռ երկստեղնավոր փակ տեղադրման ~250 V, 6 A , IP20		հատ	3	
10	Մալուխ ուժային U~0,66kV պղնձե ջիղերով չայրվող ՊՎՔ մեկուսացումով, կտրվ. 3x1,5mm²	ВВГнг-LS-0,66	մ	340	
11	Նույնը, կտրվ. 2x1.5 մմ²		մ	20	
12	Հաղորդալար պղնձե բազմալար ջիղով, ՊՎՔ մեկուսացումով, կտրվ. 1x1.5 մմ²	ПВ2 гост 6323-79	մ	20	լուսատուների լիցքավորման
13	ՊՎՔ խողովակ(гофра) d =16 մմ		մ	120	

ԾԱՆՈԹՈՒԹՅՈՒՆ

1. Մասնագրերում բերված էլեկտրասարքավորումների տիպերը ընդունել պայմանական, դրանց ծեռք բերելիս առաջնորդվել սույն մասնագրերում նշված տեխնիկական տվյալներով:

ԾԱՆՈԹԱԳՐՈՒԹՅՈՒՆՆԵՐ

1. Լուսավորության ցանցի հաշվարկային սխեման տես թերթ ԷL-6:
2. Ուժային ցանցի հաշվարկային սխեման տես թերթ ԷL-6:
3. Պայմանական նշանները ընդունված են ըստ гост 21.614-88 , гост 21.608-84:
4. ԵԼՔ ցուցանակով լուսատուների սնուցումը իրականացնել մոտակա բաժանարար տուփերից:

ՊԱՏՎԻՐԱՏՈՒ` Թալինի համայնքապետարան	ՊԱՏՎԵՐ` ՀՀ ԱՄ ԹՀ-ՀԲՄԽԾՁԲ-25/146	ՀԱՏՈՐ` 1				
ԱՐԱԳԱԾՈՏՆԻ ՄԱՐԶԻ ԹԱԼԻՆ ՀԱՄԱՅՆՔԻ ԿԱԹՆԱՂԲՅՈՒՐ ԲՆԱԿԱՎԱՅՐԻ ՄՇԱԿՈՒՅԹԻ ՏԱՆ ՎԵՐԱՆՈՐՈԳՄԱՆ ԵՎ ՎԵՐԱԿԱՆԳՆՄԱՆ ԱՇԽԱՏԱՆՔՆԵՐ						
ՓՈՓ.	ՄԱՍ. ՔԱՆ.	ԹԵՐԹ	ՓԱՍՏԱԹ.N	ՍՏՈՐԱԳՐ.	ԱՄՍԱԹԻՎ	
Տնօրեն`	Ս.Ղազարյան					
Ճարտարապետ	Խ.Գրիգորյան					
ՆԳՃ	Ս.Ղազարյան					
Նախագծ.	Ս.Համբարձումյան					
ԳԾԱԳՐԻ ԱՆՎԱՆՈՒՄԸ	ԷԼԵԿՏՐԱՍԱՐՔԱՎՈՐՈՒՄՆԵՐԻ ԵՎ ՆՅՈՒԹԵՐԻ ՄԱՍՆԱԳԻՐ					
ՓՈՒԼ	ԹԵՐԹ	ԹԵՐԹԵՐ				
ԱՆ	ԷL - 2					

ARCHICRAFTBIM

ԼՈՒՍԱՎՈՐՈՒԹՅԱՆ ԷԼԵԿՏՐԱՍԱՐՔԱՎՈՐՈՒՄՆԵՐԻ ԲԱՇԽՈՒՄԸ I-ԻՆ ՀԱՐԿԻ ՀԱՏԱԿԱԳԾՈՒՄ Մ1:100

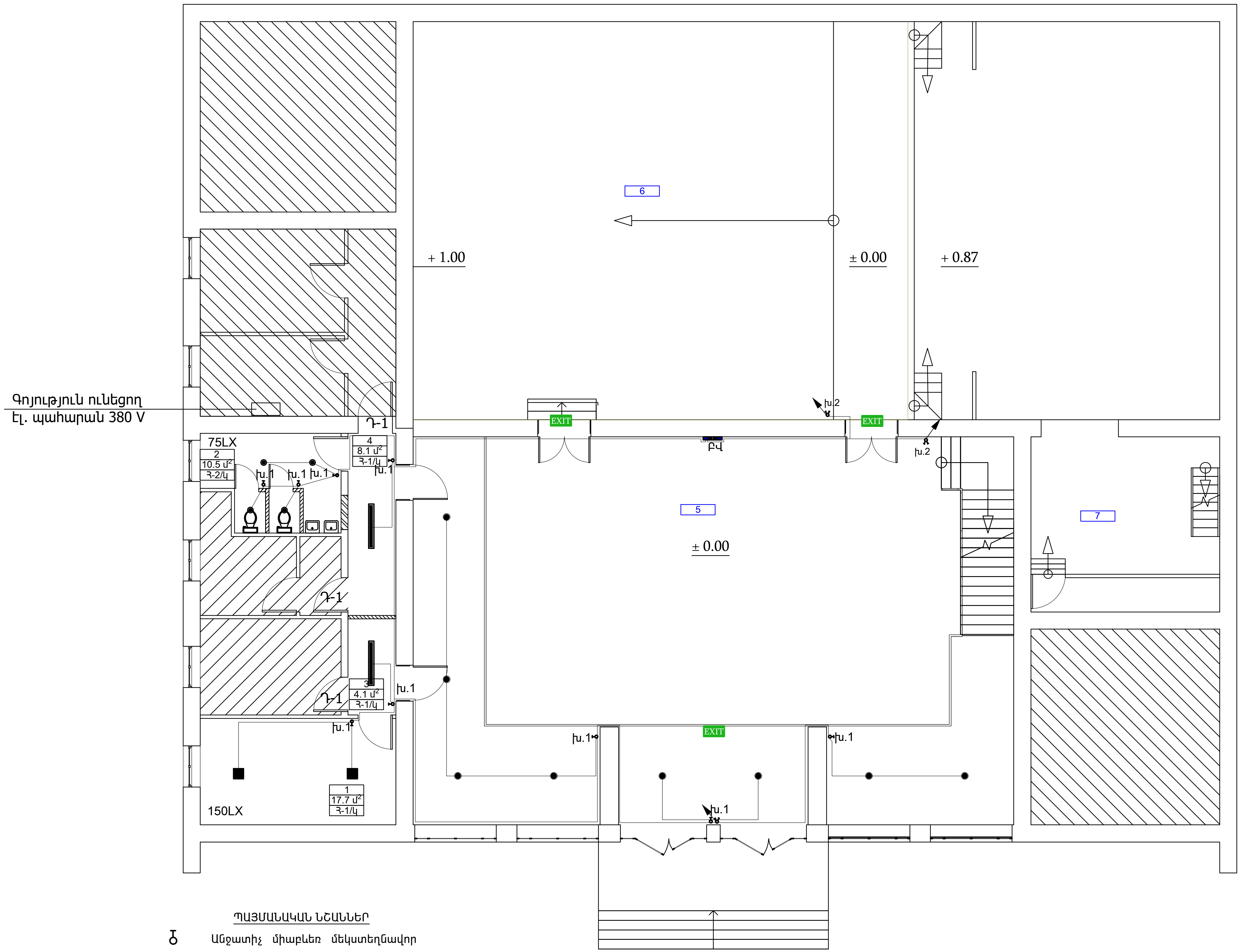

ՊԱՅՄԱՆԱԿԱՆ ՆՇԱՆՆԵՐ

- Անջատիչ միաբևեռ մեկստեղնավոր
- — Անջատիչ միաբևեռ երկստեղնավոր
- — Լուսադիոդային ներկառուցվող LED լուսատու
- — Լուսադիոդային պատի/առ-ի LED լուսատու
- EXIT — Լուսատու մարտկոցով 6W -LED լամպով,«EXIT» ցուցանակով
- — Բաշխիչ վահան

						ՊԱՏՎԻՐԱՏՈՒ՝ Թալինի համայնքապետարան ՊԱՏՎԵՐ՝ ՀՀ ԱՄ ԹՀ-ՀԲՄԽԾՁԲ-25/146			ՀԱՏՈՐ՝ 1
						ԱՐԱԳԱԾՈՏՆԻ ՄԱՐԶԻ ԹԱԼԻՆ ՀԱՄԱՅՆՔԻ ԿԱԹՆԱՂԲՅՈՒՐ ԲՆԱԿԱՎԱՅՐԻ ՄՇԱԿՈՒՅԹԻ ՏԱՆ ՎԵՐԱՆՈՐՈԳՄԱՆ ԵՎ ՎԵՐԱԿԱՆԳՆՄԱՆ ԱՇԽԱՏԱՆՔՆԵՐ			
ՓՈՓ.	ՄԱՍ. ՔԱՆ.	ԹԵՐԹ	ՓԱՍՏԱԹ.N	ՍՏՈՐԱԳՐ.	ԱՄՍԱԹԻՎ		ՓՈՒԼ	ԹԵՐԹ	ԹԵՐԹԵՐ
Տնօրեն՝	Ս.Ղազարյան					ԳԾԱԳՐԻ ԱՆՎԱՆՈՒՄԸ	ԱՆ	ԷL - 3	
Ճարտարապետ	Խ.Գրիգորյան					ԼՈՒՍԱՎՈՐՈՒԹՅԱՆ ԷԼԵԿՏՐԱՍԱՐՔԱՎՈՐՈՒՄՆԵՐԻ ԲԱՇԽՈՒՄԸ I-ԻՆ ՀԱՐԿԻ ՀԱՏԱԿԱԳԾՈՒՄ	ARCHICRAFTBIM		
ՆԳԾ	Ս.Ղազարյան								
Նախագծ.	Ս.Համբարձումյան								

ԼՈՒՍԱՎՈՐՈՒԹՅԱՆ ԷԼԵԿՏՐԱՍԱՐՔԱՎՈՐՈՒՄՆԵՐԻ ԲԱՇԽՈՒՄԸ II-ՐԴ ՀԱՐԿԻ ՀԱՏԱԿԱԳԾՈՒՄ Մ1:100

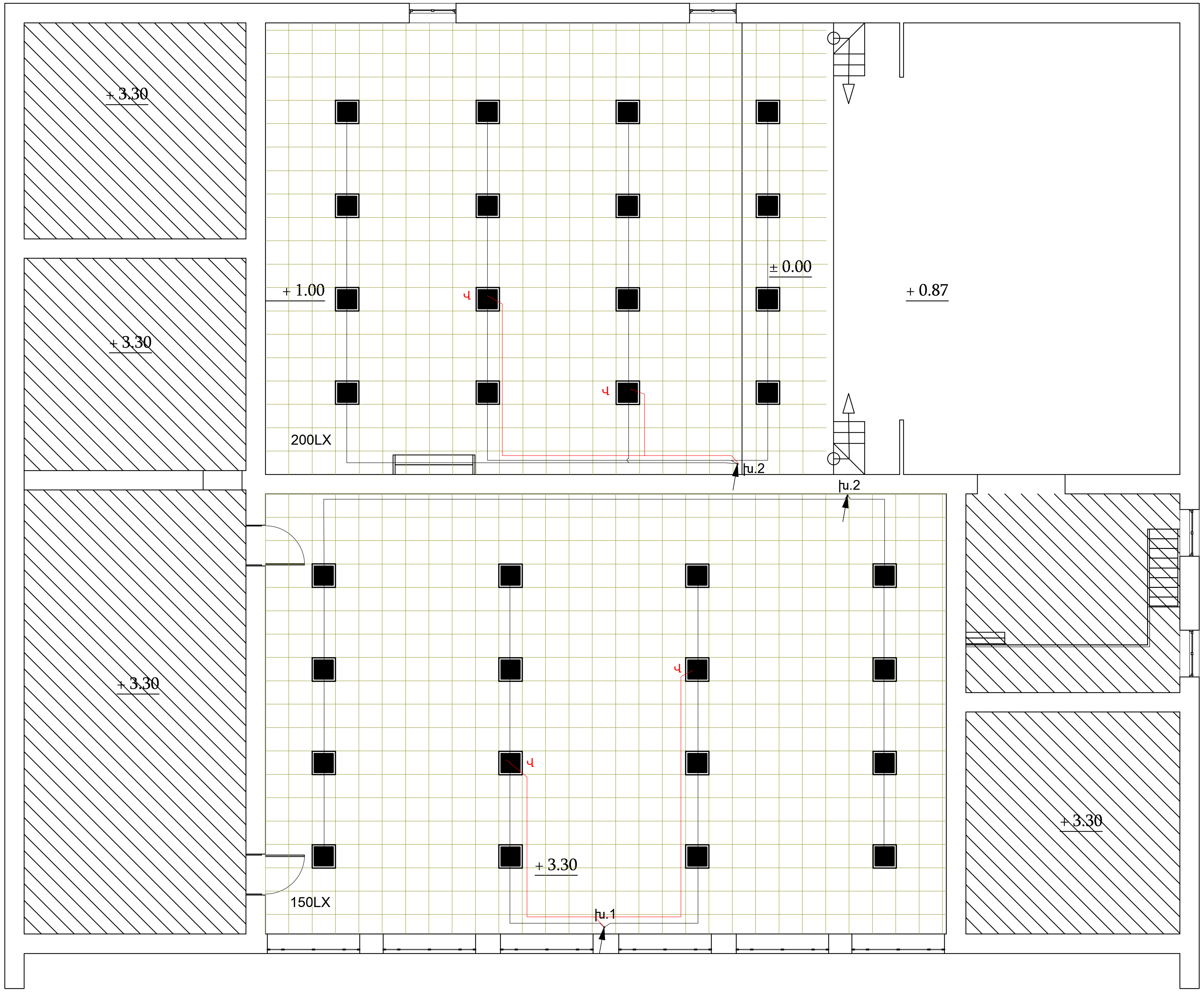

ՊԱՅՄԱՆԱԿԱՆ ՆՇԱՆՆԵՐ

■ — Լուսադիոդային ներկառուցվող LED լուսատու

Վ ■ — Լուսադիոդային ներկառուցվող LED լուսատու վթարային սնուցման բլոկով

ՊԱՏՎԻՐԱՏՈՒ՝ Թալինի համայնքապետարան ՊԱՏՎԵՐ՝ ՀՀ ԱՄ ԹՀ-ՀԲՄԽԾՁԲ-25/146

ՀԱՏՈՐ՝ 1

ԱՐԱԳԱԾՈՏՆԻ ՄԱՐԶԻ ԹԱԼԻՆ ՀԱՄԱՅՆՔԻ ԿԱԹՆԱՂԲՅՈՒՐ ԲՆԱԿԱՎԱՅՐԻ ՄՇԱԿՈՒՅԹԻ ՏԱՆ ՎԵՐԱՆՈՐՈԳՄԱՆ ԵՎ ՎԵՐԱԿԱՆԳՆՄԱՆ ԱՇԽԱՏԱՆՔՆԵՐ

ՓՈՓ.	ՄԱՍ. ՔԱՆ.	ԹԵՐԹ	ՓԱՍՏԱԹ.N	ՍՏՈՐԱԳՐ.	ԱՄՍԱԹԻՎ
Տնօրեն՝		Ս.Ղազարյան			
Ճարտարապետ		Խ.Գրիգորյան			
ՆԳԾ		Ս.Ղազարյան			
Նախագծ.		Ս.Համբարձումյան			

ՓՈՒԼ	ԹԵՐԹ	ԹԵՐԹԵՐ
ԱՆ	EL - 4	

ԳԾԱԳՐԻ ԱՆՎԱՆՈՒՄԸ

ԼՈՒՍԱՎՈՐՈՒԹՅԱՆ ԷԼԵԿՏՐԱՍԱՐՔԱՎՈՐՈՒՄՆԵՐԻ ԲԱՇԽՈՒՄԸ II-ՐԴ ՀԱՐԿԻ ՀԱՏԱԿԱԳԾՈՒՄ

ARCHICRAFTBIM

ՈՒԺԱՅԻՆ ԷԼԵԿՏՐԱՍԱՐՔԱՎՈՐՈՒՄՆԵՐԻ ԲԱՇԽՈՒՄԸ I-ԻՆ ՀԱՐԿԻ ՀԱՏԱԿԱԳԾՈՒՄ Մ1:100

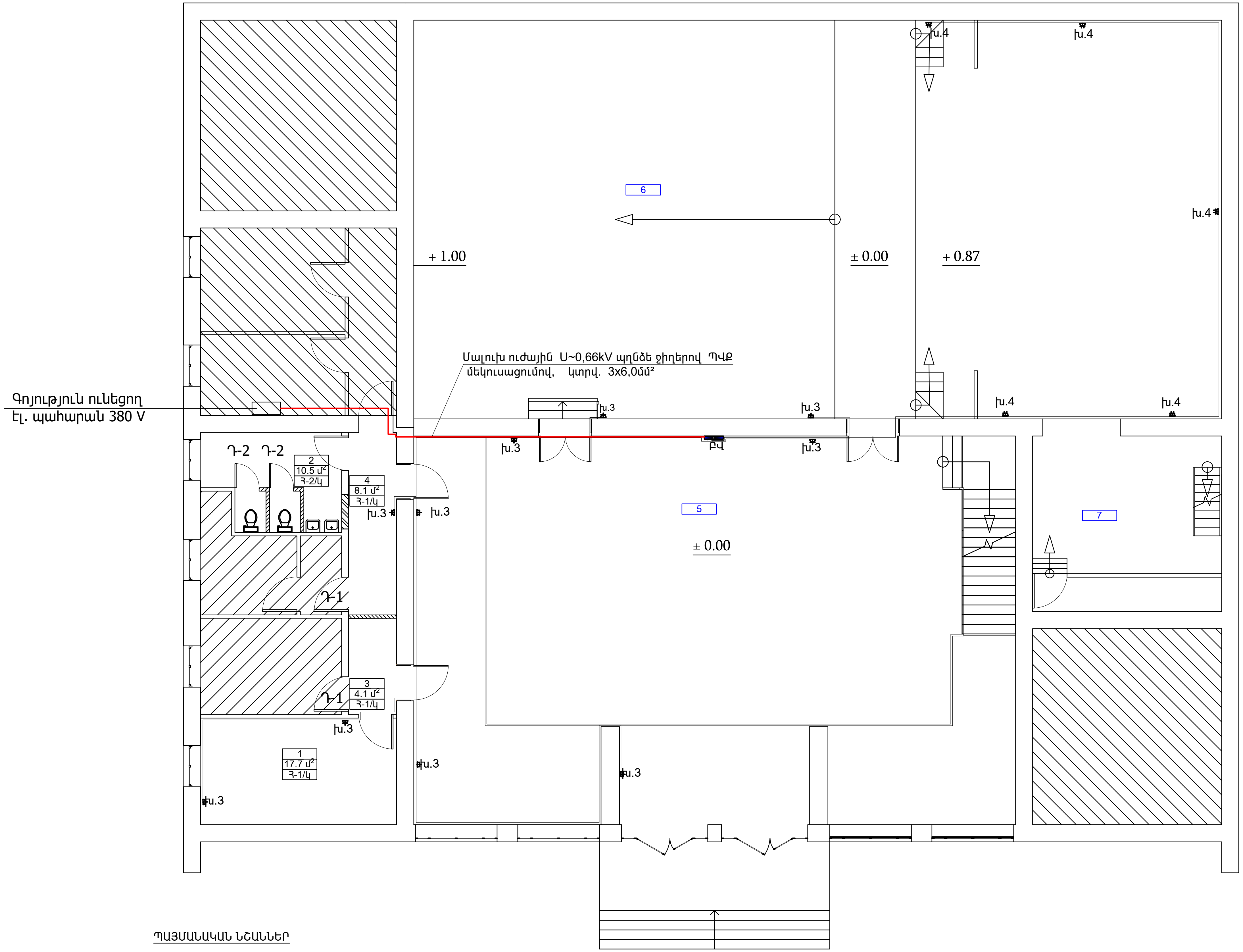

ՊԱՅՄԱՆԱԿԱՆ ՆՇԱՆՆԵՐ

- Վարդակ շտեպսելային երկբևեռ, 3-րդ հողանցման կոնտակտով
- Երկտեղ վարդակ շտեպսելային երկբևեռ, 3-րդ հողանցման կոնտակտով
- Բաշխիչ վահան

						ՊԱՏՎԻՐԱՏՈՒ՝ Թալինի համայնքապետարան ՊԱՏՎԵՐ՝ ՀՀ ԱՄ ԹՀ-ՀԲՄԽԾՁԲ-25/146 ՀԱՏՈՐ՝ 1
						ԱՐԱԳԱԾՈՏՆԻ ՄԱՐԶԻ ԹԱԼԻՆ ՀԱՄԱՅՆՔԻ ԿԱԹՆԱՂԲՅՈՒՐ ԲՆԱԿԱՎԱՅՐԻ ՄՇԱԿՈՒՅԹԻ ՏԱՆ ՎԵՐԱՆՈՐՈԳՄԱՆ ԵՎ ՎԵՐԱԿԱՆԳՆՄԱՆ ԱՇԽԱՏԱՆՔՆԵՐ
ՓՈՓ.	ՄԱՍ. ՔԱՆ.	ԹԵՐԹ	ՓԱՍՏԱԹ.N	ՍՏՈՐԱԳՐ.	ԱՄՍԱԹԻՎ	ՓՈՒԼ: ԱՆ; ԹԵՐԹ: ԷL - 5; ԹԵՐԹԵՐ:
Տնօրեն՝		Ս.Ղազարյան				ԳԾԱԳՐԻ ԱՆՎԱՆՈՒՄԸ
Ճարտարապետ		Խ.Գրիգորյան				ՈՒԺԱՅԻՆ ԷԼԵԿՏՐԱՍԱՐՔԱՎՈՐՈՒՄՆԵՐԻ ԲԱՇԽՈՒՄԸ I-ԻՆ ՀԱՐԿԻ ՀԱՏԱԿԱԳԾՈՒՄ
ՆԳԾ		Ս.Ղազարյան				
Նախագծ.		Ս.Համբարձումյան				ARCHICRAFTBIM

ԲՎ ՀԱՇՎԱՐԿԱՅԻՆ ՍԽԵՄԱ

Սնող ցանց

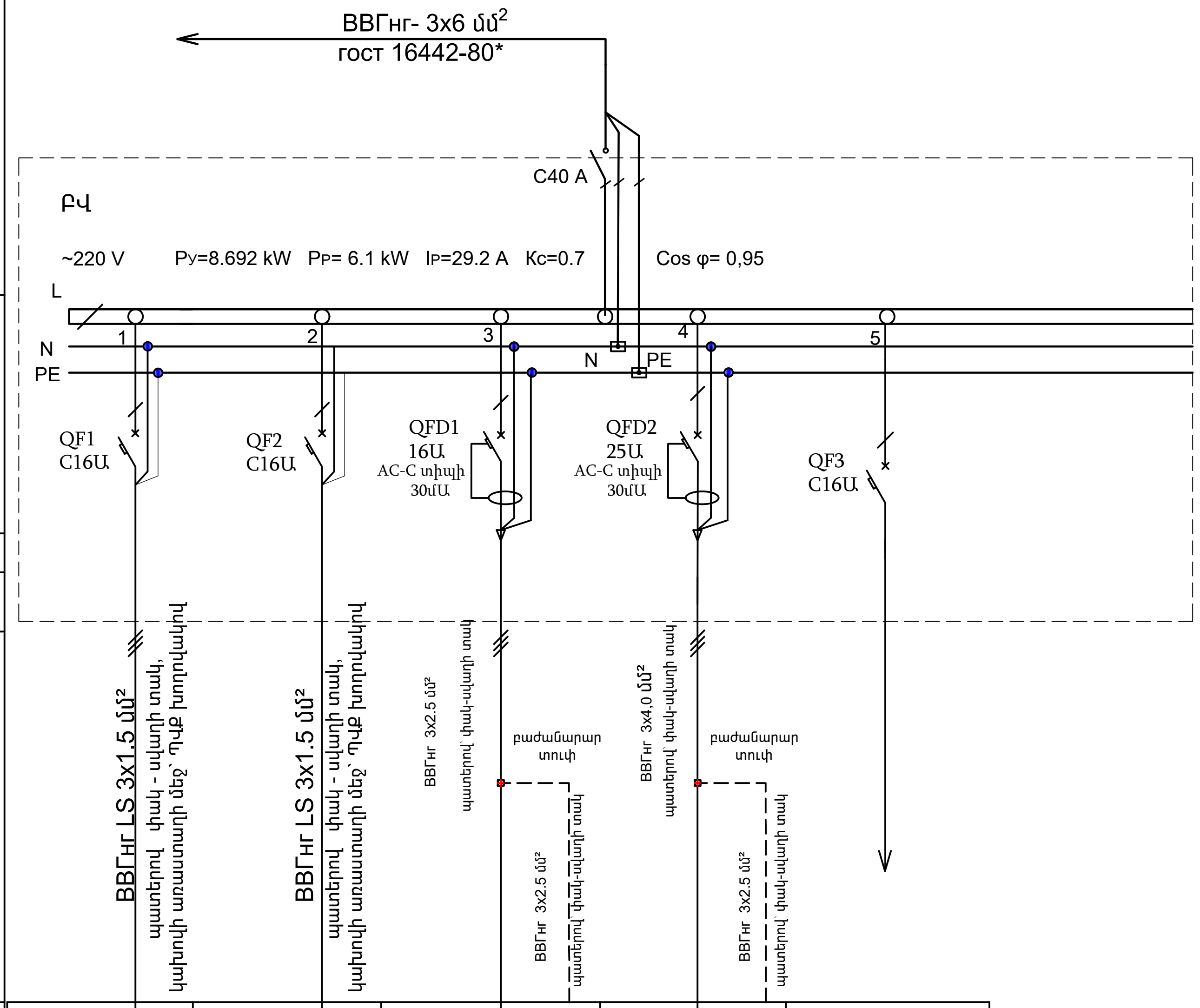

Բաշխիչ վահան — Պաշտպանություն: Գծային ավտոմատ անջատիչի տիպը, հատիչի ներդիրը, Ա

УЗО: Տիպը; Iн/Iу Ա/մԱ

Էլցանցի գիծ: Մալուխի (հաղորդալարի) մակնիշը և հատույթը, մմ²

Էլեկտրասպառիչ:

Պայմանական նշանը	■	■	10 հատ	10 հատ	Պահուստային խումբ (ֆիդեր)
Խմբի № հատակագծում	խ.1	խ.2	խ.3	խ.4	
Լարումը, Վ	220	220	220	220	
Հզորությունը, կՎտ	0.732	0.96	3.0	4.0	
Հոսանքը, Ա	3.3	4.4	13.7	18.2	
Գծի նշանակությունը	Լուսավորություն	Լուսավորություն	Վարդակներ (10հատ)	Վարդակներ (10հատ)	
Սենյակների համարները հատակագծում, հարկը	1-5	5,6	1,5,7	6	
Երկարությունը, մ	180մ(3x1.5)+20մ(2x1.5)	160մ(3x1.5)	80մ(3x2.5)	30մ(3x4)+35մ(3x2.5)	

						ՊԱՏՎԻՐԱՏՈՒ՝ Թալինի համայնքապետարան ՊԱՏՎԵՐ՝ ՀՀ ԱՄ ԹՀ-ՀԲՄԽԾՁԲ-25/146	ՀԱՏՈՐ՝ 1
						ԱՐԱԳԱԾՈՏՆԻ ՄԱՐԶԻ ԹԱԼԻՆ ՀԱՄԱՅՆՔԻ ԿԱԹՆԱՂԲՅՈՒՐ ԲՆԱԿԱՎԱՅՐԻ ՄՇԱԿՈՒՅԹԻ ՏԱՆ ՎԵՐԱՆՈՐՈԳՄԱՆ ԵՎ ՎԵՐԱԿԱՆԳՆՄԱՆ ԱՇԽԱՏԱՆՔՆԵՐ	
ՓՈՓ.	ՄԱՍ. ՔԱՆ.	ԹԵՐԹ	ՓԱՍՏԱԹ.N	ՍՏՈՐԱԳՐ.	ԱՄՍԱԹԻՎ		ՓՈՒԼ: ԱՆ; ԹԵՐԹ: EL - 6; ԹԵՐԹԵՐ:
Տնօրեն՝		Ս.Ղազարյան				ԳԾԱԳՐԻ ԱՆՎԱՆՈՒՄԸ	
Ճարտարապետ		Խ.Գրիգորյան				ԲՎ ՀԱՇՎԱՐԿԱՅԻՆ ՍԽԵՄԱ	ARCHICRAFTBIM
ՆԳՃ		Ս.Ղազարյան					
Նախագծ.		Ս.Համբարձումյան					